ТИПОВЫЕ КОНСТРУКЦИИ, ИЗДЕЛИЯ И УЗЛЫ ЗДАНИЙ И СООРУЖЕНИЙ

СЕРИЯ 1.141-1

ПАНЕЛИ ПЕРЕКРЫТИЙ ЖЕЛЕЗОБЕТОННЫЕ МНОГОПУСТОТНЫЕ

ВЫПУСК 63

ПРЕДВАРИТЕЛЬНО НАПРЯЖЕННЫЕ ПАНЕЛИ С КРУГЛЫМИ ПУСТОТАМИ ДЛИНОЙ 6280, 5980, 5680, 5380, 5080 и 4780 мм, ШИРИНОЙ 1790, 1490, 1190 и 990 мм, АРМИРОВАННЫЕ СТЕРЖНЯМИ ИЗ ТЕРМИЧЕСКИ УПРОЧНЕННОЙ СТАЛИ КЛАССА Ат-V

МЕТОД НАТЯЖЕНИЯ - ЭЛЕКТРОТЕРМИЧЕСКИЙ

РАБОЧИЕ ЧЕРТЕЖИ

Настоящая документация не подлежит прямой передаче на завод-изготовитель и может быть использована в качестве справочного материала при разработке конкретного проекта (письмо Госстроя России от 17.03.99 № 5-11/30)

Ц 00343-01

ТИПОВЫЕ КОНСТРУКЦИИ, ИЗДЕЛИЯ И УЗЛЫ ЗДАНИЙ И СООРУЖЕНИЙ

СЕРИЯ 1.141-1

ПАНЕЛИ ПЕРЕКРЫТИЙ ЖЕЛЕЗОБЕТОННЫЕ МНОГОПУСТОТНЫЕ

ВЫПУСК 63

ПРЕДВАРИТЕЛЬНО НАПРЯЖЕННЫЕ ПАНЕЛИ С КРУГЛЫМИ ПУСТОТАМИ ДЛИНОЙ 6280, 5980, 5680, 5380, 5080 и 4780 мм, ШИРИНОЙ 1790, 1490, 1190 и 990 мм, АРМИРОВАННЫЕ СТЕРЖНЯМИ ИЗ ТЕРМИЧЕСКИ УПРОЧНЕННОЙ СТАЛИ КЛАССА АТ-V

МЕТОД НАТЯЖЕНИЯ - ЭЛЕКТРОТЕРМИЧЕСКИЙ

РАБОЧИЕ ЧЕРТЕЖИ

РАЗРАБОТАНЫ ЦНИИЭП жилища

ГЛ. АРХИТЕКТОР РУКОВОДИТЕЛЬ ОТДЕЛЕНИЯ ПРОЕКТНЫХ РАБОТ — А.И. КРИППА

ГЛ. ИНЖЕНЕР ОТДЕЛЕНИЯ — Н.А. ДЫХОВИЧНАЯ

НАЧАЛЬНИК ОТДЕЛА №24 — Н.Б. ГОСИНСКИЙ

ГЛ. ИНЖЕНЕР ПРОЕКТА — Н.А. ЛИХАНСКАЯ

ПРИ УЧАСТИИ НИИЖБ

ЗАМ. ДИРЕКТОРА — Н.Н. КОРОВИН

РУК. ЛАБОРАТОРИИ НАПРЯЖЕННЫХ КОНСТРУКЦИЙ — Г.И БЕРДИЧЕВСКИЙ

РУК. СЕКТОРА ПРЕДВАРИТЕЛЬНО НАПРЯЖЕННЫХ КОНСТРУКЦИЙ ЗДАНИЙ — В.Г. КРАМАРЬ

УТВЕРЖДЕНЫ И ВВЕДЕНЫ В ДЕЙСТВИЕ С 30.07.1984г
ГОСГРАЖДАНСТРОЕМ
ПРИКАЗ № 155 ОТ 06.06.1984г

Обозначение	Наименование	Стр
1.141-1.63 000ТО	Техническое описание	3
1.141-1.63 100	Панель перекрытия многопустотная	
	шириной 1790 мм	28
1.141-1.63 100 СБ	Панель перекрытия многопустотная	
	шириной 1790 мм	
	Сборочный чертеж	30
1.141-1.63 200	Панель перекрытия многопустотная	
	шириной 1490 мм	33
1.141-1.63 200 СБ	Панель перекрытия многопустотная	
	шириной 1490 мм	
	Сборочный чертеж	35
1.141-1.63 300	Панель перекрытия многопустотная	
	шириной 1190 мм	37
1.141-1.63 300 СБ	Панель перекрытия многопустотная	
	шириной 1190 мм	
	Сборочный чертеж	39
1.141-1.63 400	Панель перекрытия многопустотная	
	шириной 990 мм	41
1.141-1.63.400 СБ	Панель перекрытия многопустотная	
	шириной 990 мм	
	Сборочный чертеж	43
1.141-1.63 110	Каркас (КР1... КР3)	45
1.141-1.63 110 СБ	Каркас (КР1... КР3)	
	Сборочный чертеж	45

Обозначение	Наименование	Стр.
1.141-1.63 120	Каркас (КР4...КР5)	46
1.141-1.63 120 СБ	Каркас (КР4...КР5)	
	Сборочный чертеж	46
1.141-1.63 130	Сетка (С1...С4)	47
1.141-1.63 130 СБ	Сетка (С1...С4)	
	Сборочный чертеж	47
1.141-1.63 140	Сетка С5	48
1.141-1.63 150	Сетка (С6...С11)	49
1.141-1.63 150 СБ	Сетка (С6...С11)	
	Сборочный чертеж	49
1.141-1.63 210	Сетка (С12...С17)	50
1.141-1.63 210 СБ	Сетка (С12...С17)	
	Сборочный чертеж	50
1.141-1.63 310	Сетка (С18...С23)	51
1.141-1.63 310 СБ	Сетка (С18...С23)	
	Сборочный чертеж	51
1.141-1.63 410	Сетка (С24...С29)	52
1.141-1.63 410 СБ	Сетка (С24...С29)	
	Сборочный чертеж	52
1.141-1.63 101	Стержень напрягаемый (Т1...Т14)	53
1.141-1.63 301	Петля (П1...П3)	53
1.141-1.63 000 ВМС	Ведомость расхода стали	
	на элемент	54

Инв.№ подл. | Подпись и дата | Взам.инв.№

Нач.отд.24	Росинский		1.141-1.63 000
Гл.инж.отд.	Первушин		
Гл.констр.	Пальман		Содержание
Гл.инж.пр.	Лиханская		
Провер.	Лиханская		
Разраб.	Боброва		

Стадия	Лист	Лист
		1

ЦНИИЭП жилищ

1. Общая часть

1.1 Чертежи панелей предназначены для применения при проектировании жилых и общественных зданий и для массового производства этих изделий предприятиями строительной промышленности.

Панели перекрытий относятся к 3й категории трещиностойкости, в них допускаются трещины при эксплуатации, при этом ширина раскрытия трещин должна быть не более 0,3мм.

В связи с этим панели следует применять для перекрытий жилых и общественных зданий с центральным отоплением, нормально работающей вентиляцией и качественно выполненной гидроизоляцией в санузлах, душевых и ванных комнатах.

1.2. Рабочие чертежи разработаны на расчетные нагрузки (без учета собственной массы панели) 300, 450, 600 и 800 кгс/м². Состав нагрузок, принятых при расчете панелей, приводится на листе 4.

1.3. Глубина опирания панелей должна быть не менее 90 мм. Места опирания при складировании и транспортировке принимаются на расстоянии 300 мм от торцов.

1.4. Для обеспечения распределения нагрузки на смежные панели и улучшения звуколяции перекрытий в проектах должны быть даны указания о необходимости тщательного заполнения швов бетоном марки не ниже 150 или раствором марки не ниже 100.

Применение панелей без заделки открытого торца (с отверстием диаметром 159 мм) допускается в тех случаях, когда величина напряжений на уровне поверхности панелей не превышает 17 кгс/см².

При величинах напряжений более 17 кгс/см² открытые торцы усиливаются в заводских условиях заделкой бетонными вкладышами; эти панели обозначаются аналогичными марками с добавлением индекса „а".

Рабочая арматура в панелях с индексом „а" тождественна арматуре, принятой для панелей, изготовляемых без вкладышей.

Бетонные вкладыши и панели должны быть изготовлены из бетона одинаковой марки.

Заделка вкладышей в торцы выполняется непосредственно после извлечения пуансонов, до пропаривания панелей, при этом должно быть обеспечено плотное примыкание вкладышей. Торцы панелей с выходным отверстием малого диаметра, образуемым при формовании, укладываются на стену, несущую бо́льшую нагрузку.

Допускаемые напряжения от нагрузок на опорные торцы (исходя из прочности бетона марки 200) могут быть приняты: при глубине опирания 10 см не более 45 кгс/см²
при глубине опирания 25 см не более 30 кгс/см².

При промежуточных значениях глубины опирания панелей величины напряжений принимаются по интерполяции.

1.5. Номенклатура панелей дана на листах 5-12

Маркировка панелей принята по ГОСТ 23009-78.

Маркировка состоит из буквенно цифровых групп так, например, марка панели ПК 63.12-8 АтVT-а расшифровывается следующим образом:

ПК- панель перекрытия круглопустотная

63.12- длиной 628 см, шириной 119 см (размеры с округлением в дм)

8 – под расчетную нагрузку 800 кгс/м² (без учета собствен-

Нач. отд. 21	Росинский		1.141-1.63 000 ТО			
Гл. инж. отд.	Первушин		Техническое описание	Стадия	Лист	Листов
Гл. конст.	Пальман			Р	1	25
Гл. инж. пр.	Лиханская			ЦНИИЭП жилища		
Провер.	Лиханская					
Нач. сект.	Боброва					

ного веса).

АтV - С напрягаемой рабочей арматурой из стали класса АтV

Т - изготавливается из тяжелого бетона

а - индекс для панелей с усиленными торцами

Марка должна быть нанесена на боковой грани каждой панели несмываемой краской. Внесение изменений в обозначения марок не допускается.

1.6. Расчет панелей по прочности сечений, наклонных к продольной оси элемента, с учетом дополнения пункта 3.36 СНиП II-21-75 дал возможность снять расчетные приопорные каркасы в панелях перекрытий, запроектированых под нагрузку 300, 450 кгс/м², а также в панелях под нагрузку 600 кгс/м² длиной 5680, 5380, 5080 и 4780 мм.

Каркасы КР4 и КР5 длиной 840 мм установлены в выше указанных панелях в качестве рабочего армирования при расчете на изгибающий момент, появляющийся при защемлении торцов.

Все каркасы, имеющие продольные стержни разного диаметра, устанавливаются таким образом, чтобы бо́льший диаметр находился в верхней зоне панели.

1.7. Предел огнестойкости панелей 1 час, что соответствует требованиям СНиП II-2-80 для зданий 1 степени огнестойкости.

2. Технические требования

2.1. Панели должны изготовляться в соответствии с техническими требованиями ГОСТ 9561-76.

Панели перекрытий армируются стержнями из термически упрочненной стали класса Ат-V (ГОСТ 10884-81), $R_a^н$ = 8000 кгс/см² и R_a = 6950 кгс/см². Защитный слой бетона до низа рабочей арматуры принят 20 мм.

2.2. Метод натяжения **рабочей арматуры принят** электротермический.

При натяжении температура электронагрева стержней должна строго контролироваться и не превышать 400°С, а также должны производиться контрольные испытания образцов стержней после электронагрева. Механические свойства арматуры после электронагрева должны быть не ниже браковочных значений до нагрева. Величина контролируемых предварительных натяжений в арматуре определялись исходя из принятой на заводах поточно-агрегатной или конвейерной технологии с натяжением арматуры на упоры. Длина натягиваемых стержней показана условно равной длине панели. Длину заготовки натягиваемой арматуры следует определять с учетом выпусков для захватных приспособлений, применяемых на заводах, а также в соответствии с указаниями „Руководства по технологии предварительного напряжения стержневой арматуры железобетонных конструкций" (НИИЖБ Госстроя СССР, 1975г). Концы напрягаемой арматуры должны быть защищены слоем раствора толщиной не менее 5 мм.

2.3. Величина остаточного предварительного напряжения перед бетонированием - 5000 кгс/см².

Допустимые отклонения предварительного напряжения приняты:

при длине панели 6280 мм - 870 кгс/см²,
при длине панели 5980 мм - 900 кгс/см²,
при длине панели 5680 мм - 930 кгс/см²,
при длине панели 5380 мм - 955 кгс/см²,
при длине панели 5080 мм - 1005 кгс/см²,
при длине панели 4780 мм - 1050 кгс/см².

Верхние сетки, каркасы и корытообразные сетки изготавливаются из арматуры класса Вр-I (ГОСТ 6727-80).

2.4. Изготовление каркасов и сеток должно производиться контактной точечной электросваркой в соответствии с

Инв. подл. | Подпись и дата | Взам. инв. №

ГОСТ 10922-75 и ГОСТ 14098-68.

Монтажные петли изготавливаются из стали класса А-I в соответствии с требованиями СНиП II-21-75 пункт 2.25; ГОСТ 380-71*.

2.5. Проектная марка бетона по прочности на сжатие 200, передаточная прочность бетона $R_o = 160$ кгс/см^2.

Бетон для панелей должен изготовляться на фракционированном, незагрязненном щебне из скальных пород типа гранита, известняка и др; допускается применение в качестве заполнителя гравия в соответствии с требованиями ГОСТ 8268-82. Содержание крупного заполнителя должно быть не менее 820л на 1м^3 бетона.

Поставка панелей потребителю производится по достижении бетоном отпускной прочности.

Величина отпускной прочности бетона панелей устанавливается предприятием-изготовителем по согласованию с потребителем и проектной организацией.

Назначение этой величины должно производиться с учетом условий транспортирования, монтажа и срока загружения панелей, а также с учетом технологии их изготовления и возможности дальнейшего нарастания прочности бетона в панелях в зависимости от климатических условий района строительства и времени года. При отпускной прочности бетона панелей ниже его проектной марки, предприятие-изготовитель обязано гарантировать достижение бетоном проектной прочности через 28 суток со дня изготовления. При производстве работ в зимнее время и в других случаях, когда по условиям возведения зданий не может быть обеспечено своевременное приращение прочности бетона, предприятие-изготовитель обязано поставлять панели с прочностью не ниже 100%.

Марка бетона по морозостойкости должна назначаться в зависимости от условий эксплуатации панелей в зданиях и сооружениях и должна быть не менее указанной в таблице 2 ГОСТ 9561-76.

3. Методы контроля и испытаний

Методы испытаний и оценку прочности, жесткости и трещиностойкости производить в соответствии с ГОСТ 8829-77.

Данные для испытаний даны на листах 14÷25.

4. Правила приемки

4.1. Отклонения от размеров панелей не должны превышать по длине ±6мм, по толщине и ширине ±5мм, по длине вкладышей ±10мм.

4.2. Панели должны иметь прямолинейные грани; в отдельных панелях допускается искривление нижней или боковой поверхности не более 3мм на длине 2м и не более 8мм по всей длине панели.

4.3. На поверхности панелей не допускаются:

а) раковины, местные наплывы и впадины, размеры которых превышают указанные в табл.3 (ГОСТ 9561-76);

б) околы бетона глубиной более 5мм, длиной более 50мм на длине 1м продольных нижних ребер, глубиной более 10мм длиной более 100мм на верхних гранях и кромках торцов;

в) трещины в бетоне панелей, за исключением местных поверхностных усадочных шириной не более 0,1мм;

г) жировые и ржавые пятна на лицевых поверхностях.

4.4. Нижняя потолочная поверхность должна быть гладкая, подготовлена под окраску.

5. Правила хранения и транспортировки

5.1 Панели следует хранить в рабочем положении между панелями должны быть уложены деревянные прокладки прямоугольного сечения толщиной не менее 30 мм.

5.2. Прокладки под нижний ряд панелей следует укладывать по плотному тщательно выравненному основанию.

Прокладки всех вышележащих панелей должны быть расположены по вертикали одна над другой.

5.3. При хранении панелей должны быть рассортированы по маркам.

5.4. При перевозке панели следует укладывать в рабочем положении продольной осью по направлению движения, с деревянными прокладками согласно пункта 5.1, 5.2.

5.5. Все операции, связанные с погрузкой, разгрузкой и складированием панелей должны производиться с соблюдением мер, исключающих возможность их повреждения.

Таблица 1

Вид нагрузки		Величина нагрузки на панели кгс/м²			
		ПК...-3АтVТ*	ПК...-4АтVТ*	ПК...-6АтVТ	ПК...-8АтVТ
Расчет по предел. состоян. I группы	Расчетная	630/300	780/450	930/600	1130/800
Расчет по предельным состояниям II группы	Полная норматив.	540/240	660/360	800/500	970/670
	Постоянная и длительная	500/200	560/260	700/400	870/570
	Кратковременная	40	100	100	100

Нагрузки принять в соответствии с указаниями СНиП II-6-74. В числителе указаны нагрузки, включающие собственную массу панели, в знаменателе-нагрузки без собственной массы панели.

*Панели под нагрузки 300 и 450 кгс/м² разработаны с учетом коэффициента надежности по назначению $\gamma_n = 0.95$ (постановление Госстроя № 41 от 19.03.81).

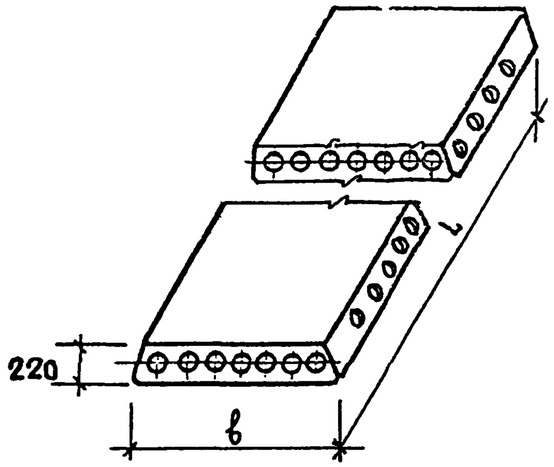

ТАБЛИЦА 2

7. НОМЕНКЛАТУРА ПАНЕЛЕЙ

Марка панели	Размеры, мм		Объем бетона, $м^3$	Масса, кг	Приведен. толщина бетона, см	Расход стали на изделие, кг		Расход стали на 1 $м^2$, кг		Обозначение
	L	b				натуральный	приведен. к классу А-I	натуральный	приведен. к классу А-I	
ПК 63.18 – 8АтVТ	6280	1790	1,34	3350	11,90	61,88	118,06	5,50	10,53	1.141-1.63 100
ПК 60.18 – 8АтVТ	5980	1790	1,27	3175	11,90	53,45	102,61	4,98	9,60	– 01
ПК 57.18 – 8АтVТ	5680	1790	1,21	3025	11,91	44,68	83,52	4,40	8,20	– 02
ПК 54.18 – 8АтVТ	5380	1790	1,15	2875	11,91	37,61	69,95	3,90	7,27	– 03
ПК 51.18 – 8АтVТ	5080	1790	1,08	2700	11,91	33,26	60,59	3,65	6,66	– 04
ПК 48.18 – 8АтVТ	4780	1790	1,02	2550	11,92	29,85	53,58	3,49	6,26	– 05
ПК 63.18 – 6АтVТ	6280	1790	1,34	3350	11,90	47,90	89,22	4,25	7,92	– 06
ПК 60.18 – 6АтVТ	5980	1790	1,27	3175	11,90	40,63	76,25	3,80	7,13	– 07
ПК 57.18 – 6АтVТ	5680	1790	1,21	3025	11,91	34,76	64,42	3,42	6,34	– 08
ПК 54.18 – 6АтVТ	5380	1790	1,15	2875	11,91	31,15	56,96	3,23	5,90	– 09
ПК 51.18 – 6АтVТ	5080	1790	1,08	2700	11,91	28,45	51,23	3,14	5,63	– 10
ПК 48.18 – 6АтVТ	4780	1790	1,02	2550	11,92	25,48	45,00	2,97	5,26	– 11

Взамен инв. №

Подпись и дата

Инв. № подл.

ПРОДОЛЖЕНИЕ ТАБЛ.2

Марка панели	Размеры, мм		Объем бетона, м³	Масса, кг	Приведен толщина бетона, см	Расход стали на изделие, кг		Расход стали на 1м², кг		Обозначение
	L	b				натуральный	приведенн к классу А-I	натуральный	приведенн. к классу А-I	
ПК 63.18- 4АтVТ	6280	1790	1,34	3350	11,90	39,86	72,40	3,54	6,45	1.141-1.63 100 - 12
ПК 60.18- 4АтVТ	5980	1790	1,27	3175	11,90	34,12	62,79	3,18	5,86	- 13
ПК 57.18 - 4АтVТ	5680	1790	1,21	3025	11,91	30,78	56,01	3,02	5,52	- 14
ПК 54.18 - 4АтVТ	5380	1790	1,15	2875	11,91	27,61	49,34	2,87	5,13	- 15
ПК 51.18 - 4АтVТ	5080	1790	1,08	2700	11,91	24,88	43,60	2,73	4,80	- 16
ПК 48.18 - 4АтVТ	4780	1790	1,02	2550	11,92	23,97	41,84	2,80	4,88	- 17
ПК 63.18 - 3АтVТ	6280	1790	1,34	3350	11,90	35,51	63,19	3,16	5,62	- 18
ПК 60.18 - 3АтVТ	5980	1790	1,27	3175	11,90	29,73	53,65	2,78	5,00	- 19
ПК 57.18 - 3АтVТ	5680	1790	1,21	3025	11,91	26,84	47,66	2,64	4,68	- 20
ПК 54.18 - 3АтVТ	5380	1790	1,15	2875	11,91	25,93	45,80	2,70	4,76	- 21
ПК 63.15 - 8АтVТ	6280	1490	1,18	2950	12,55	48,34	93,49	5,17	10,01	1.141-1.63 200
ПК 60.15 - 8АтVТ	5980	1490	1,12	2800	12,60	45,08	86,42	5,07	9,71	- 01
ПК 57.15 - 8АтVТ	5680	1490	1,07	2675	12,60	36,63	68,00	4,33	8,06	- 02
ПК 54.15 - 8АтVТ	5380	1490	1,01	2525	12,60	31,75	58,91	3,96	7,36	- 03
ПК 51.15 - 8АтVТ	5080	1490	0,96	2400	12,60	27,65	50,06	3,65	6,58	- 04
ПК 48.15 - 8АтVТ	4780	1490	0,90	2250	12,63	24,54	43,62	3,44	6,13	- 05
ПК 63.15 - 6АтVТ	6280	1490	1,18	2950	12,55	38,95	74,39	4,16	7,95	- 06
ПК 60.15 - 6АтVТ	5980	1490	1,12	2800	12,60	34,30	64,25	3,85	7,22	- 07
ПК 57.15 - 6АтVТ	5680	1490	1,07	2675	12,60	28,88	53,22	3,42	6,28	- 08
ПК 54.15 - 6АтVТ	5380	1490	1,01	2525	12,60	25,57	46,31	3,18	5,78	- 09
ПК 51.15 - 6АтVТ	5080	1490	0,96	2400	12,60	23,12	41,11	3,05	5,43	- 10

ПРОДОЛЖЕНИЕ ТАБЛ. 2

Марка панели	Размеры, мм		Объем бетона, м³	Масса, кг	Приведен толщина бетона, см	Расход стали на изделие, кг		Расход стали на 1 м², кг		Обозначение
	L	b				натуральный	приведенн. к классу А-I	натуральный	приведенн. к классу А-I	
ПК 48.15 – 6 АтVT	4780	1490	0,90	2250	12,63	22,25	39,31	3,12	5,50	1.141-1.63 200 – 11
ПК 63.15 – 4 АтVT	6280	1490	1,18	2950	12,55	31,11	57,85	3,32	6,17	– 12
ПК 60.15 – 4 АтVT	5980	1490	1,12	2800	12,60	27,99	51,10	3,14	5,73	– 13
ПК 57.15 – 4 АтVT	5680	1490	1,07	2675	12,60	24,98	44,93	2,95	5,31	– 14
ПК 54.15 – 4 АтVT	5380	1490	1,01	2525	12,60	24,11	43,10	3,01	5,38	– 15
ПК 63.15 – 3 АтVT	6280	1490	1,18	2950	12,55	26,84	48,75	2,88	5,21	– 16
ПК 60.15 – 3 АтVT	5980	1490	1,12	2800	12,60	25,97	46,94	2,91	5,25	– 17
ПК 63.12 – 8 АтVT	6280	1190	0,88	2200	11,80	41,51	79,70	5,54	10,65	1.141-1.63 300
ПК 60.12 – 8 АтVT	5980	1190	0,84	2100	11,82	36,18	68,07	5,08	9,58	– 01
ПК 57.12 – 8 АтVT	5680	1190	0,80	2000	11,85	28,77	55,35	4,26	8,18	– 02
ПК 54.12 – 8 АтVT	5380	1190	0,76	1900	11,85	24,20	46,62	3,78	7,28	– 03
ПК 51.12 – 8 АтVT	5080	1190	0,72	1800	11,88	21,78	41,44	3,60	6,84	– 04
ПК 48.12 – 8 АтVT	4780	1190	0,68	1700	11,92	18,95	35,54	3,30	6,24	– 05
ПК 63.12 – 6 АтVT	6280	1190	0,88	2200	11,80	32,09	60,20	4,29	8,03	– 06
ПК 60.12 – 6 АтVT	5980	1190	0,84	2100	11,82	29,35	54,27	4,12	7,63	– 07
ПК 57.12 – 6 АтVT	5680	1190	0,80	2000	11,85	22,79	42,44	3,38	6,27	– 08
ПК 54.12 – 6 АтVT	5380	1190	0,76	1900	11,85	21,62	40,19	3,37	6,28	– 09
ПК 51.12 – 6 АтVT	5080	1190	0,72	1800	11,88	18,91	34,34	3,14	5,69	– 10
ПК 48.12 – 6 АтVT	4780	1190	0,68	1700	11,92	16,64	29,64	2,93	5,21	– 11
ПК 63.12 – 4 АтVT	6280	1190	0,88	2200	11,80	26,16	47,75	3,49	6,38	– 12
ПК 60.12 – 4 АтVT	5980	1190	0,84	2100	11,82	25,31	45,97	3,54	6,44	– 13

Инв. № подл. | Подпись и дата | Взамен. инв. №

Продолжение табл. 2

Марка панели	Размеры, мм		Объем бетона, м³	Масса, кг	Приведен. толщина бетона, см	Расход стали на изделие, кг		Расход стали на 1 м², кг		Обозначение
	L	b				натуральный	приведенн. к классу А-I	натуральный	приведенн. к классу А-I	
ПК 57.12 – 4АтVТ	5680	1190	0,80	2000	11,85	20,52	37,68	3,04	5,57	1.141-1.63 300 – 14
ПК 54.12 – 4АтVТ	5380	1190	0,76	1900	11,85	18,08	32,57	2,82	5,08	– 15
ПК 51.12 – 4АтVТ	5080	1190	0,72	1800	11,88	17,31	31,02	2,86	5,15	– 16
ПК 63.12 – 3АтVТ	6280	1190	0,88	2200	11,80	23,68	42,52	3,17	5,69	– 17
ПК 60.12 – 3АтVТ	5980	1190	0,84	2100	11,82	21,08	37,07	2,96	5,21	– 18
ПК 57.12 – 3АтVТ	5680	1190	0,80	2000	11,85	18,75	33,95	2,77	5,02	– 19
ПК 63.10 – 8АтVТ	6280	990	0,73	1825	11,72	35,19	68,21	5,65	10,97	1.141-1.63 400
ПК 60.10 – 8АтVТ	5980	990	0,69	1725	11,72	28,75	54,12	4,85	9,15	– 01
ПК 57.10 – 8АтVТ	5680	990	0,66	1650	11,75	26,13	48,48	4,64	8,61	– 02
ПК 54.10 – 8АтVТ	5380	990	0,63	1575	11,75	22,07	40,96	4,16	7,70	– 03
ПК 51.10 – 8АтVТ	5080	990	0,59	1475	11,78	19,39	35,08	3,86	6,96	– 04
ПК 48.10 – 8АтVТ	4780	990	0,56	1400	11,80	17,04	30,23	3,61	6,40	– 05
ПК 63.10 – 6АтVТ	6280	990	0,73	1825	11,72	26,37	49,98	4,23	8,02	– 06
ПК 60.10 – 6АтVТ	5980	990	0,69	1725	11,72	23,83	44,47	4,02	7,51	– 07
ПК 57.10 – 6АтVТ	5680	990	0,66	1650	11,75	20,15	37,13	3,58	6,61	– 08
ПК 54.10 – 6АтVТ	5380	990	0,63	1575	11,75	17,41	31,58	3,27	5,93	– 09
ПК 51.10 – 6АтVТ	5080	990	0,59	1475	11,78	16,67	30,02	3,32	5,98	– 10
ПК 63.10 – 4АтVТ	6280	990	0,73	1825	11,72	21,70	40,32	3,49	6,49	– 11
ПК 60.10 – 4АтVТ	5980	990	0,69	1725	11,72	19,04	34,79	3,22	5,88	– 12
ПК 57.10 – 4АтVТ	5680	990	0,66	1650	11,75	18,06	32,99	3,21	5,86	– 13
ПК 63.10 – 3АтVТ	6280	990	0,73	1825	11,72	19,45	35,79	3,12	5,75	– 14

Инв. № подл. | Подпись и дата | Взам. инв. №

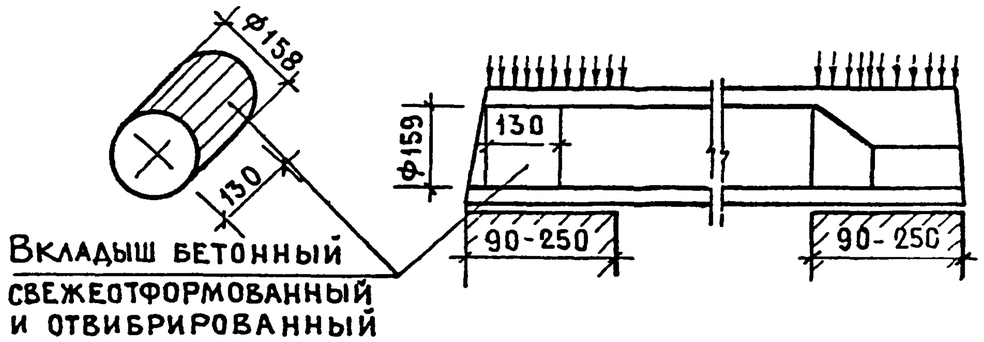

ТАБЛИЦА 3

8. Номенклатура панелей с усиленными торцами

Марка панели	Объем бетона, $м^3$	Масса, кг	Приведенн. толщина бетона, см	Расход стали на изделие, кг		Расход стали на $1 м^2$, кг	
				натуральный	приведенн. к классу А-I	натуральный	приведенн. к классу А-I
ПК 63.18 - 8АтVТа	1,36	3400	12,10	61,88	118,06	5,50	10,53
ПК 60.18 - 8АтVТа	1,30	3250	12,10	53,45	102,61	4,93	9,60
ПК 57.18 - 8АтVТа	1,23	3075	12,12	44,68	83,52	4,40	8,20
ПК 54.18 - 8АтVТа	1,17	2925	12,14	37,61	69,95	3,90	7,27
ПК 51.18 — 8АтVТа	1,11	2775	12,15	33,26	60,59	3,65	6,66
ПК 48.18 — 8АтVТа	1,04	2600	12,20	29,85	53,58	3,49	6,26
ПК 63.18 — 6АтVТа	1,36	3400	12,10	47,90	89,22	4,25	7,92
ПК 60.18 - 6АтVТа	1,30	3250	12,10	40,63	76,25	3,80	7,13
ПК 57.18 - 6АтVТа	1,23	3075	12,12	34,76	64,42	3,42	6,34
ПК 54.18 - 6АтVТа	1,17	2925	12,14	31,15	56,96	3,23	5,90
ПК 51.18 — 6АтVТа	1,11	2775	12,15	28,45	51,23	3,14	5,63
ПК 48.18 — 6АтVТа	1,04	2600	12,20	25,48	45,00	2,97	5,26

Инв. № подл. | Подпись и дата | Взамен инв.

ПРОДОЛЖЕНИЕ ТАБЛ. 3

Марка панели	Объем бетона, м³	Масса, кг	Приведен толщина бетона, см	Расход стали на изделие, кг		Расход стали на 1 м², кг	
				натуральный	приведенн к классу А-I	натуральный	приведенн к классу А-I
ПК 63.18 - 4АтVТ-а	1,36	3400	12,10	39,86	72,40	3,54	6,45
ПК 60.18 - 4АтVТ-а	1,30	3250	12,10	34,12	62,79	3,18	5,86
ПК 57.18 - 4АтVТ-а	1,23	3075	12,12	30,78	56,01	3,02	5,52
ПК 54.18 - 4АтVТ-а	1,17	2925	12,14	27,61	49,34	2,87	5,13
ПК 51.18 - 4АтVТ-а	1,11	2775	12,15	24,88	43,60	2,73	4,80
ПК 48.18 - 4АтVТ-а	1,04	2600	12,20	23,97	41,84	2,80	4,88
ПК 63.18 - 3АтVТ-а	1,36	3400	12,10	35,51	63,19	3,16	5,62
ПК 60.18 - 3АтVТ-а	1,30	3250	12,10	29,73	53,65	2,78	5,00
ПК 57.18 - 3АтVТ-а	1,23	3025	12,12	26,84	47,66	2,64	4,68
ПК 54.18 - 3АтVТ-а	1,17	2925	12,14	25,93	45,80	2,70	4,76
ПК 63.15 - 8АтVТ-а	1,19	2975	12,75	48,34	93,49	5,17	10,01
ПК 60.15 - 8АтVТ-а	1,14	2850	12,77	45,08	86,42	5,07	9,71
ПК 57.15 - 8АтVТ-а	1,08	2700	12,80	36,63	68,00	4,33	8,06
ПК 54.15 - 8АтVТ-а	1,03	2575	12,82	31,75	58,91	3,96	7,36
ПК 51.15 - 8АтVТ-а	0,97	2425	12,83	27,65	50,06	3,65	6,58
ПК 48.15 - 8АтVТ-а	0,92	2300	12,90	24,54	43,62	3,44	6,13
ПК 63.15 - 6АтVТ-а	1,19	2975	12,75	38,95	74,39	4,16	7,95
ПК 60.15 - 6АтVТ-а	1,14	2850	12,77	34,30	64,25	3,85	7,22
ПК 57.15 - 6АтVТ-а	1,08	2700	12,80	28,88	53,22	3,42	6,28
ПК 54.15 - 6АтVТ-а	1,03	2575	12,82	25,57	46,31	3,18	5,78
ПК 51.15 - 6АтVТ-а	0,97	2425	12,83	23,12	41,11	3,05	5,43

Инв. № подл | Подпись и дата | Взамен инв №

ПРОДОЛЖЕНИЕ ТАБЛ. 3

Марка панели	Объем бетона, м³	Масса, кг	Приведен толщина бетона, см	Расход стали на изделие, кг		Расход стали на 1 м², кг	
				натуральный	приведенн к классу А-I	натуральный	приведенн к классу А-I
ПК 63.18 - 4АтVТ-а	1,36	3400	12,10	39,86	72,40	3,54	6,45
ПК 60.18 - 4АтVТ-а	1,30	3250	12,10	34,12	62,79	3,18	5,86
ПК 57.18 - 4АтVТ-а	1,23	3075	12,12	30,78	56,01	3,02	5,52
ПК 54.18 - 4АтVТ-а	1,17	2925	12,14	27,61	49,34	2,87	5,13
ПК 51.18 - 4АтVТ-а	1,11	2775	12,15	24,88	43,60	2,73	4,80
ПК 48.18 - 4АтVТ-а	1,04	2600	12,20	23,97	41,84	2,80	4,88
ПК 63.18 - 3АтVТ-а	1,36	3400	12,10	35,51	63,19	3,16	5,62
ПК 60.18 - 3АтVТ-а	1,30	3250	12,10	29,73	53,65	2,78	5,00
ПК 57.18 - 3АтVТ-а	1,23	3025	12,12	26,84	47,66	2,64	4,68
ПК 54.18 - 3АтVТ-а	1,17	2925	12,14	25,93	45,80	2,70	4,76
ПК 63.15 - 8АтVТ-а	1,19	2975	12,75	48,34	93,49	5,17	10,01
ПК 60.15 - 8АтVТ-а	1,14	2850	12,77	45,08	86,42	5,07	9,71
ПК 57.15 - 8АтVТ-а	1,08	2700	12,80	36,63	68,00	4,33	8,06
ПК 54.15 - 8АтVТ-а	1,03	2575	12,82	31,75	58,91	3,96	7,36
ПК 51.15 - 8АтVТ-а	0,97	2425	12,83	27,65	50,06	3,65	6,58
ПК 48.15 - 8АтVТ-а	0,92	2300	12,90	24,54	43,62	3,44	6,13
ПК 63.15 - 6АтVТ-а	1,19	2975	12,75	38,95	74,39	4,16	7,95
ПК 60.15 - 6АтVТ-а	1,14	2850	12,77	34,30	64,25	3,85	7,22
ПК 57.15 - 6АтVТ-а	1,08	2700	12,80	28,88	53,22	3,42	6,28
ПК 54.15 - 6АтVТ-а	1,03	2575	12,82	25,57	46,31	3,18	5,78
ПК 51.15 - 6АтVТ-а	0,97	2425	12,83	23,12	41,11	3,05	5,43

Инв. № подл. | Подпись и дата | Взамен инв.

ПРОДОЛЖЕНИЕ ТАБЛ.3

Марка панели	Объем бетона, м³	Масса, кг	Приведенн. толщина бетона, см	Расход стали на изделие, кг		Расход стали на 1м², кг	
				натуральный	приведенн. к классу А-I	натуральный	приведенн. к классу А-I
ПК 48.15 – 6 АтVТ-а	0,92	2300	12,90	22,25	39,31	3,12	5,50
ПК 63.15 – 4 АтVТ-а	1,19	2975	12,75	31,11	57,85	3,32	6,17
ПК 60.15 – 4 АтVТ-а	1,14	2850	12,77	27,99	51,10	3,14	5,73
ПК 57.15 – 4 АтVТ-а	1,08	2700	12,80	24,98	44,93	2,95	5,31
ПК 54.15 – 4 АтVТ-а	1,03	2575	12,82	24,11	43,10	3,01	5,38
ПК 63.15 – 3 АтVТ-а	1,19	2975	12,75	26,84	48,75	2,88	5,21
ПК 60.15 – 3 АтVТ-а	1,14	2850	12,77	25,97	46,94	2,91	5,25
ПК 63.12 – 8 АтVТ-а	0,90	2250	12,00	41,51	79,70	5,54	10,65
ПК 60.12 – 8 АтVТ-а	0,86	2150	12,05	36,18	68,07	5,08	9,58
ПК 57.12 – 8 АтVТ-а	0,82	2050	12,07	28,77	55,35	4,26	8,18
ПК 54.12 – 8 АтVТ-а	0,78	1950	12,08	24,20	46,62	3,78	7,28
ПК 51.12 – 8 АтVТ-а	0,73	1825	12,12	21,78	41,44	3,60	6,84
ПК 48.12 – 8 АтVТ-а	0,69	1725	12,15	18,95	35,54	3,30	6,24
ПК 63.12 – 6 АтVТ-а	0,90	2250	12,00	32,09	60,20	4,29	8,03
ПК 60.12 – 6 АтVТ-а	0,86	2150	12,05	29,35	54,27	4,12	7,63
ПК 57.12 – 6 АтVТ-а	0,82	2050	12,07	22,79	42,44	3,38	6,27
ПК 54.12 – 6 АтVТ-а	0,78	1950	12,08	21,62	40,19	3,37	6,28
ПК 51.12 – 6 АтVТ-а	0,73	1825	12,12	18,91	34,38	3,14	5,69
ПК 48.12 – 6 АтVТ-а	0,69	1725	12,15	16,64	29,64	2,93	5,21
ПК 63.12 – 4 АтVТ-а	0,90	2250	12,00	26,16	47,75	3,49	6,38
ПК 60.12 – 4 АтVТ-а	0,86	2150	12,05	25,31	45,97	3,54	6,44

Инв.№ подл. | Подпись и дата | Взам.инв.№
Формат А3

ПРОДОЛЖЕНИЕ ТАБЛ.3

Марка панели	Объем бетона, $м^3$	Масса, кг	Приведенная толщина бетона, см	Расход стали на изделие, кг		Расход стали на $1 м^2$, кг	
				натуральный	приведенный к классу А-I	натуральный	приведенный к классу А-I
ПК 57.12 – 4АтVТа	0,82	2050	12,07	20,52	37,68	3,04	5,57
ПК 54.12 – 4АтVТа	0,78	1950	12,08	18,08	32,57	2,82	5,08
ПК 51.12 – 4АтVТа	0,73	1825	12,12	17,31	31,02	2,86	5,15
ПК 63.12 – 3АтVТа	0,90	2250	12,00	23,68	42,52	3,17	5,69
ПК 60.12 – 3АтVТа	0,86	2150	12,05	21,08	37,07	2,96	5,21
ПК 57.12 – 3АтVТа	0,82	2050	12,07	18,75	33,95	2,77	5,02
ПК 63.10 – 8АтVТа	0,74	1850	11,93	35,19	68,21	5,65	10,97
ПК 60.10 – 8АтVТа	0,71	1775	11,96	28,75	54,12	4,85	9,15
ПК 57.10 – 8АтVТа	0,67	1675	11,98	26,13	48,48	4,64	8,61
ПК 54.10 – 8АтVТа	0,64	1600	12,00	22,07	40,96	4,16	7,70
ПК 51.10 – 8АтVТа	0,61	1525	12,04	19,39	35,08	3,86	6,96
ПК 48.10 – 8АтVТа	0,57	1425	12,05	17,04	30,23	3,61	6,40
ПК 63.10 – 6АтVТа	0,74	1850	11,93	26,37	49,98	4,23	8,02
ПК 60.10 – 6АтVТа	0,71	1775	11,96	23,83	44,47	4,02	7,51
ПК 57.10 – 6АтVТа	0,67	1675	11,98	20,15	37,13	3,58	6,61
ПК 54.10 – 6АтVТа	0,64	1600	12,00	17,41	31,58	3,27	5,93
ПК 51.10 – 6АтVТа	0,61	1525	12,04	16,67	30,02	3,32	5,98
ПК 63.10 – 4АтVТа	0,74	1850	11,93	21,70	40,32	3,49	6,49
ПК 60.10 – 4АтVТа	0,71	1775	11,96	19,04	34,79	3,22	5,88
ПК 57.10 – 4АтVТа	0,67	1675	11,98	18,06	32,99	3,21	5,86
ПК 63.10 – 3АтVТа	0,74	1850	11,93	19,45	35,79	3,12	5,75

Инв. № подл. | Подпись и дата | Взам. инв. №

Таблица 4

9. Величина расчетного прогиба

Марка панели	Расчетн. пролет L_0, мм	Расчетный прогиб от постоянной и длительной нагрузки, см
ПК 63.18-8АтVТ	6200	3,02
ПК 60.18-8АтVТ	5900	2,90
ПК 57.18-8АтVТ	5600	2,51
ПК 54.18-8АтVТ	5300	2,06
ПК 51.18-8АтVТ	5000	1,65
ПК 48.18-8АтVТ	4700	1,24
ПК 63.18-6АтVТ	6200	3,01
ПК 60.18-6АтVТ	5900	2,62
ПК 57.18-6АтVТ	5600	2,20
ПК 54.18-6АтVТ	5300	1,75
ПК 51.18-6АтVТ	5000	1,25
ПК 48.18-6АтVТ	4700	0,94
ПК 63.18-4АтVТ	6200	2,62
ПК 60.18-4АтVТ	5900	2,17
ПК 57.18-4АтVТ	5600	1,70
ПК 54.18-4АтVТ	5300	1,40
ПК 51.18-4АтVТ	5000	0,94
ПК 48.18-4АтVТ	4700	0,31
ПК 63.18-3АтVТ	6200	2,50

Марка панели	Расчетный пролет L, мм	Расчетный прогиб от постоянной и длительной нагрузки, см
ПК 60.18-3АтVТ	5900	2,23
ПК 57.18-3АтVТ	5600	1,80
ПК 54.18-3АтVТ	5300	0,50
ПК 63.15-8АтVТ	6200	3,09
ПК 60.15-8АтVТ	5900	2,90
ПК 57.15-8АтVТ	5600	2,63
ПК 54.15-8АтVТ	5300	2,05
ПК 51.15-8АтVТ	5000	1,69
ПК 48.15-8АтVТ	4700	1,33
ПК 63.15-6АтVТ	6200	3,10
ПК 60.15-6АтVТ	5900	2,48
ПК 57.15-6АтVТ	5600	2,22
ПК 54.15-6АтVТ	5300	1,90
ПК 51.15-6АтVТ	5000	1,46
ПК 48.15-6АтVТ	4700	0,73
ПК 63.15-4АтVТ	6200	2,67
ПК 60.15-4АтVТ	5900	2,32
ПК 57.15-4АтVТ	5600	1,94
ПК 54.15-4АтVТ	5300	1,11

Марка панели	Расчетн. пролет L_0, мм	Расчетный прогиб от постоянной и длительн. нагрузки, см
ПК 63.15-3АтVТ	6200	2,90
ПК 60.15-3АтVТ	5900	2,40
ПК 63.12-8АтVТ	6200	3,11
ПК 60.12-8АтVТ	5900	2,90
ПК 57.12-8АтVТ	5600	2,71
ПК 54.12-8АтVТ	5300	2,24
ПК 51.12-8АтVТ	5000	1,77
ПК 48.12-8АтVТ	4700	1,43
ПК 63.12-6АтVТ	6200	3,10
ПК 60.12-6АтVТ	5900	2,35
ПК 57.12-6АтVТ	5600	2,29
ПК 54.12-6АтVТ	5300	1,44
ПК 51.12-6АтVТ	5000	1,27
ПК 48.12-6АтVТ	4700	0,93
ПК 63.12-4АтVТ	6200	2,52
ПК 60.12-4АтVТ	5900	1,79
ПК 57.12-4АтVТ	5600	1,78
ПК 54.12-4АтVТ	5300	1,36
ПК 51.12-4АтVТ	5000	0,60

Марка панели	Расчетн пролет L_0, мм	Расчетный прогиб от постоянной и длительной нагрузки, см
ПК 63.12-3АтVТ	6200	2,51
ПК 60.12-3АтVТ	5900	2,08
ПК 57.12-3АтVТ	5600	1,35
ПК 63.10-8АтVТ	6200	3,10
ПК 60.10-8АтVТ	5900	2,90
ПК 57.10-8АтVТ	5600	2,42
ПК 54.10-8АтVТ	5300	1,93
ПК 51.10-8АтVТ	5000	1,69
ПК 48.10-8АтVТ	4700	1,31
ПК 63.10-6АтVТ	6200	2,92
ПК 60.10-6АтVТ	5900	2,42
ПК 57.10-6АтVТ	5600	2,22
ПК 54.10-6АтVТ	5300	1,78
ПК 51.10-6АтVТ	5000	1,11
ПК 63.10-4АтVТ	6200	2,64
ПК 60.10-4АтVТ	5900	2,28
ПК 57.10-4АтVТ	5600	1,51
ПК 63.10-3АтVТ	6200	2,26

Инв. № подл. | Подпись и дата | Взамен инв. №

ТАБЛИЦА 5

10. ДАННЫЕ ДЛЯ ИСПЫТАНИЙ

СХЕМА ОПИРАНИЯ И ЗАГРУЖЕНИЯ ПРИ ИСПЫТАНИИ

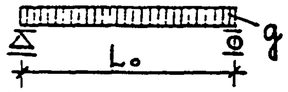

РАСЧЕТНЫЕ ПРОЛЕТЫ, ПЛОЩАДИ ЗАГРУЖЕНИЯ ПРИ ИСПЫТАНИИ ПАНЕЛЕЙ					
МАРКА ПАНЕЛИ	РАСЧЕТН. ПРОЛЕТ L_0, ММ	ПЛОЩАДЬ ЗАГРУЖЕН, М×М	МАРКА ПАНЕЛИ	РАСЧЕТН. ПРОЛЕТ L_0, ММ	ПЛОЩАДЬ ЗАГРУЖЕН, М×М
ПК 63.18 – 8 АтVТ	6200	6,2×1,76	ПК 60.18 – 3 АтVТ	5900	5,9×1,76
ПК 60.18 – 8 АтVТ	5900	5,9×1,76	ПК 57.18 – 3 АтVТ	5600	5,6×1,76
ПК 57.18 – 8 АтVТ	5600	5,6×1,76	ПК 54.18 – 3 АтVТ	5300	5,3×1,76
ПК 54.18 – 8 АтVТ	5300	5,3×1,76	ПК 63.15 – 8 АтVТ	6200	6,2×1,46
ПК 51.18 – 8 АтVТ	5000	5,0×1,76	ПК 60.15 – 8 АтVТ	5900	5,9×1,46
ПК 48.18 – 8 АтVТ	4700	4,7×1,76	ПК 57.15 – 8 АтVТ	5600	5,6×1,46
ПК 63.18 – 6 АтVТ	6200	6,2×1,76	ПК 54.15 – 8 АтVТ	5300	5,3×1,46
ПК 60.18 – 6 АтVТ	5900	5,9×1,76	ПК 51.15 – 8 АтVТ	5000	5,0×1,46
ПК 57.18 – 6 АтVТ	5600	5,6×1,76	ПК 48.15 – 8 АтVТ	4700	4,7×1,46
ПК 54.18 – 6 АтVТ	5300	5,3×1,76	ПК 63.15 – 6 АтVТ	6200	6,2×1,46
ПК 51.18 – 6 АтVТ	5000	5,0×1.76	ПК 60.15 – 6 АтVТ	5900	5,9×1,46
ПК 48.18 – 6 АтVТ	4700	4,7×1,76	ПК 57.15 – 6 АтVТ	5600	5,6×1,46
ПК 63.18 – 4 АтVТ	6200	6,2×1,76	ПК 54.15 – 6 АтVТ	5300	5,3×1,46
ПК 60.18 – 4 АтVТ	5900	5,9×1,76	ПК 51.15 – 6 АтVТ	5000	5,1×1,46
ПК 57.18 – 4 АтVТ	5600	5,6×1,76	ПК 48.15 – 6 АтVТ	4700	4,7×1,46
ПК 54.18 – 4 АтVТ	5300	5,3×1,76	ПК 63.15 – 4 АтVТ	6200	6,2×1,46
ПК 51.18 – 4 АтVТ	5000	5,0×1,76	ПК 60.15 – 4 АтVТ	5900	5,9×1,46
ПК 48.18 – 4 АтVТ	4700	4,7×1,76	ПК 57.15 – 4 АтVТ	5600	5,6×1,46
ПК 63.18 – 3 АтVТ	6200	6,2×1,76	ПК 54.15 – 4 АтVТ	5300	5,3×1,46

РАСЧЕТНЫЕ ПРОЛЕТЫ, ПЛОЩАДИ ЗАГРУЖЕНИЯ ПРИ ИСПЫТАНИИ ПАНЕЛЕЙ					
МАРКА ПАНЕЛИ	РАСЧЕТН. ПРОЛЕТ L_0, ММ	ПЛОЩАДЬ ЗАГРУЖЕН, М×М	МАРКА ПАНЕЛИ	РАСЧЕТН. ПРОЛЕТ L_0, ММ	ПЛОЩАДЬ ЗАГРУЖЕН, М×М
ПК 63.15 – 3 АтVТ	6200	6,2×1,46	ПК 63.12 – 3 АтVТ	6200	6,2×1,16
ПК 60.15 – 3 АтVТ	5900	5,9×1,46	ПК 60.12 – 3 АтVТ	5900	5,9×1,16
ПК 63.12 8 АтVТ	6200	6,2×1,16	ПК 57.12 – 3 АтVТ	5600	5,6×1,16
ПК 60.12 – 8 АтVТ	5900	5,9×1,16	ПК 63.10 – 8 АтVТ	6200	6,2×0,96
ПК 57.12 – 8 АтVТ	5600	5,6×1,16	ПК 60.10 – 8 АтVТ	5900	5,9×0,96
ПК 54.12 – 8 АтVТ	5300	5,3×1,16	ПК 57.10 – 8 АтVТ	5600	5,6×0,96
ПК 51.12 – 8 АтVТ	5000	5,0×1.16	ПК 54.10 – 8 АтVТ	5300	5,3×0,96
ПК 48.12 – 8 АтVТ	4700	4,7×1,16	ПК 51.10 – 8 АтVТ	5000	5,0×0,96
ПК 63.12 – 6 АтVТ	6200	6,2×1,16	ПК 48.10 – 8 АтVТ	4700	4,7×0,96
ПК 60.12 – 6 АтVТ	5900	5,9×1,16	ПК 63.10 – 6 АтVТ	6200	6,2×0,96
ПК 57.12 – 6 АтVТ	5600	5,6×1,16	ПК 60.10 – 6 АтVТ	5900	5,9×0,96
ПК 54.12 – 6 АтVТ	5300	5,3×1,16	ПК 57.10 – 6 АтVТ	5600	5,6×0,96
ПК 51.12 – 6 АтVТ	5000	5,0×1,16	ПК 54.10 – 6 АтVТ	5300	5,3×0,96
ПК 48.12 – 6 АтVТ	4700	4,7×1,16	ПК 51.10 – 6 АтVТ	5000	5,0×0,96
ПК 63.12 – 4 АтVТ	6200	6,2×1,16	ПК 63.10 – 4 АтVТ	6200	6,2×0,96
ПК 60.12 – 4 АтVТ	5900	5,9×1,16	ПК 60.10 – 4 АтVТ	5900	5,9×0,96
ПК 57.12 – 4 АтVТ	5600	5,6×1,16	ПК 57.10 – 4 АтVТ	5600	5,6×0,96
ПК 54.12 – 4 АтVТ	5300	5,3×1,16	ПК 63.10 – 3 АтVТ	6200	6,2×0,96
ПК 51.12 – 4 АтVТ	5000	5,0×1,16			

ФОРМАТ А3

ТАБЛИЦА 6

ПРОВЕРКА ПРОЧНОСТИ

Марка панели	Виды разрушений и величина коэффициента С по ГОСТ 8829-77	Величина разрушающей нагрузки – q, кгс/м²		
	1. Текучесть продольной растянутой арматуры до наступления раздробления сжатой зоны С = 1,4	При которой панели признаются годными		При которой требуется повторное испытан.
	1. Разрыв продольной растянутой арматуры 2. Раздробление бетона сжатой зоны до наступления текучести продольной растянутой арматуры С = 1,6	С учетом собств. веса панели	За вычетом собст. веса панели	С учетом собственного веса панели
ПК 63.18-8АтVT ПК 60.18-8АтVT ПК 57.18-8АтVT ПК 54.18-8АтVT ПК 51.18-8АтVT ПК 48.18-8АтVT	1,4	≥1618	≥1319	<1618, но ≥1375
	1,6	≥1850	≥1551	<1850, но ≥1573
ПК 63.18-6АтVT ПК 60.18-6АтVT ПК 57.18-6АтVT ПК 54.18-6АтVT ПК 51.18-6АтVT ПК 48.18-6АтVT	1,4	≥1331	>1032	<1331, но ≥1131
	1,6	≥1522	≥1223	<1522, но ≥1294
ПК 63.18-4АтVT ПК 60.18-4АтVT ПК 57.18-4АтVT ПК 54.18-4АтVT ПК 51.18-4АтVT ПК 48.18-4АтVT	1,4	≥1117	≥818	<1117, но ≥949
	1,6	≥1277	≥978	<1277, но ≥1085
ПК 63.18-3АтVT ПК 60.18-3АтVT ПК 57.18-3АтVT ПК 54.18-3АтVT	1,4	≥903	≥604	<903, но ≥767
	1,6	≥1032	≥733	<1032, но ≥877

Марка панели	Виды разрушений и величина коэффициента С по ГОСТ 8829-77	Величина разрушающе нагрузки – q, кгс/м²		
	1. Текучесть продольной растянутой арматуры до наступления раздробления сжатой зоны С = 1,4	При которой панели признаются годными		При которой требуется повторное испытан
	1. Разрыв продольной растянутой арматуры 2. Раздробление бетона сжатой зоны до наступления текучести продольной растянутой арматуры С = 1,6	С учетом собств. веса панели	За вычетом собст. веса панели	С учетом собственного веса панели
ПК 63.15-8АтVT ПК 60.15-8АтVT ПК 57.15-8АтVT ПК 54.15-8АтVT ПК 51.15-8АтVT ПК 48.15-8АтVT	1,4	≥1625	≥1310	<1625, но ≥1380
	1,6	≥1857	≥1543	<1857, но ≥1579
ПК 63.15-6АтVT ПК 60.15-6АтVT ПК 57.15-6АтVT ПК 54.15-6АтVT ПК 51.15-6АтVT ПК 48.15-6АтVT	1,4	≥1338	≥1024	<1338, но ≥1138
	1,6	≥1528	≥1214	<1528, но ≥1298
ПК 63.15-4АтVT ПК 60.15-4АтVT ПК 57.15-4АтVT ПК 54.15-4АтVT	1,4	≥1123	≥809	<1123, но ≥955
	1,6	≥1283	≥969	<1283, но ≥1090
ПК 63.15-3АтVT ПК 60.15-3АтVT	1,4	≥906	≥591	<906, но ≥770
	1,6	≥1035	≥720	<1035, но ≥880

Марка панели	Виды разрушений и величина коэффициента С по ГОСТ 8829-77	Величина разрушающей нагрузки – q, кгс/м²		
	1. Текучесть продольной растянутой арматуры до наступления раздробления сжатой зоны С=1,4	При которой панели признаются годными		При которой требуется повторное испытан.
	1. Разрыв продольной растянутой арматуры 2. Раздробление бетона сжатой зоны до наступления текучести продольной растянутой арматуры С=1,6	С учетом собств. веса панели	За вычетом собств. веса панели	С учетом собственного веса панели
ПК 63.12-8АтVT ПК 60.12-8АтVT ПК 57.12-8АтVT ПК 54.12-8АтVT ПК 51.12-8АтVT ПК 48.12-8АтVT	1,4	≥1637	≥1339	<1637, но ≥1391
	1,6	≥1870	≥1572	<1870, но ≥1590
ПК 63.12-6АтVT ПК 60.12-6АтVT ПК 57.12-6АтVT ПК 54.12-6АтVT ПК 51.12-6АтVT ПК 48.12-6АтVT	1,4	≥1347	≥1049	<1347, но ≥1144
	1,6	≥1540	≥1242	<1540, но ≥1308
ПК 63.12-4АтVT ПК 60.12-4АтVT ПК 57.12-4АтVT ПК 54.12-4АтVT ПК 51.12-4АтVT	1,4	≥1130	≥832	<1130, но ≥ 961
	1,6	≥1290	≥992	<1290, но ≥1098
ПК 63.12-3АтVT ПК 60.12-3АтVT ПК 57.12-3АтVT	1,4	≥ 913	≥615	< 913, но ≥ 776
	1,6	≥1043	≥ 745	<1043, но ≥ 887

Марка панели	Виды разрушений и величина коэффициента С по ГОСТ 8829-77	Величина разрушающей нагрузки – q, кгс/м²		
	1. Текучесть продольной растянутой арматуры до наступления раздробления сжатой зоны С=1,4	При которой панели признаются годными		При которой требуется повторное испытан.
	1. Разрыв продольной растянутой арматуры 2. Раздробление бетона сжатой зоны до наступления текучести продольной растянутой арматуры С=1,6	С учетом собств. веса панели	За вычетом собств. веса панели	С учетом собственного веса панели
ПК 63.10-8АтVT ПК 60.10-8АтVT ПК 57.10-8АтVT ПК 54.10-8АтVT ПК 51.10-8АтVT ПК 48.10-8АтVT	1,4	≥1646	≥1349	<1646, но ≥1400
	1,6	≥1880	≥1583	< 1880, но ≥1600
ПК 63.10-6АтVT ПК 60.10-6АтVT ПК 57.10-6АтVT ПК 54.10-6АтVT ПК 51.10-6АтVT	1,4	≥1352	≥1055	<1352, но ≥1150
	1,6	≥1548	≥1251	<1548, но ≥1315
ПК 63.10-4АтVT ПК 60.10-4АтVT ПК 57.10-4АтVT	1,4	≥1140	≥ 843	< 1140, но ≥969
	1,6	≥1301	≥1004	<1301, но ≥1105
ПК 63.10-3АтVT	1,4	≥ 918	≥ 621	< 918, но ≥ 780
	1,6	≥1050	≥ 753	<1050, но ≥ 893

ТАБЛИЦА 7

ПРОВЕРКА ЖЕСТКОСТИ

Марка панели	Срок испытания панелей после их изготов. в сутках	Контрольная нагрузка за вычетом собствен. веса панели, кгс/м²	$f_{дл}/f_{пред}$, %	Прогиб от полной контрольн. нагрузки $f_к$, мм	Прогиб f измеренный, мм: при котором панели признаются годными	Прогиб f измеренный, мм: при котором требуется повторное испытание
ПК 63.18-8АтVT	3	612	97.5	20,7	≤ 22,8	> 22,8, но ≤ 23,7
	7	613		19,6	≤ 21,6	> 21,6, но ≤ 22,5
	14	610		17,9	≤ 19,7	> 19,7, но ≤ 20,6
	28	615		16,4	≤ 18,0	> 18,0, но ≤ 18,9
	100	590		13,9	≤ 15,3	> 15,3, но ≤ 16,0
ПК 60.18-8АтVT	3	596	99	20,4	≤ 22,2	> 22,2, но ≤ 23,4
	7	600		19,8	≤ 21,8	> 21,8, но ≤ 22,8
	14	602		18,7	≤ 20,6	> 20,6, но ≤ 21,5
	28	610		17,9	≤ 19,7	> 19,7, но ≤ 20,6
	100	590		16,1	≤ 17,7	> 17,7, но ≤ 18,5
ПК 57.18-8АтVT	3	591	90	15,7	≤ 17,2	> 17,2, но ≤ 18,1
	7	595		15,4	≤ 16,9	> 16,9, но ≤ 17,7
	14	598		14,5	≤ 15,9	> 15,9, но ≤ 16,7
	28	608		13,9	≤ 15,3	> 15,3, но ≤ 16,0
	100	590		12,5	≤ 13,7	> 13,7, но ≤ 14,4
ПК 54.18-8АтVT	3	590	78	12,6	≤ 15,1	> 15,1, но ≤ 16,4
	7	590		11,7	≤ 14,0	> 14,0, но ≤ 15,2
	14	595		11,3	≤ 13,6	> 13,6, но ≤ 14,7
	28	616		10,9	≤ 13,1	> 13,1, но ≤ 14,2
	100	590		9,9	≤ 11,9	> 11,9, но ≤ 12,9
ПК 51.18-8АтVT	3	590	66	9,6	≤ 11,5	> 11,5, но ≤ 12,5
	7	590		8,9	≤ 10,7	> 10,7, но ≤ 11,6
	14	590		8,3	≤ 10,0	> 10,0, но ≤ 10,8
	28	600		8,1	≤ 9,7	> 9,7, но ≤ 10,5
	100	590		7,3	≤ 8,8	> 8,8, но ≤ 9,5

Марка панели	Срок испытания панелей после их изготов. в сутках	Контрольная нагрузка за вычетом собствен. веса панели, кгс/м²	$f_{дл}/f_{пред}$, %	Прогиб от полной контрольн. нагрузки $f_к$, мм	Прогиб f измеренный, мм: при котором панели признаются годными	Прогиб f измеренный, мм: при котором требуется повторное испытание
ПК 48.18-8АтVT	3	590	92	6,1	≤ 6,7	> 6,7, но ≤ 7,0
	7	590		5,8	≤ 6,4	> 6,4, но ≤ 6,7
	14	590		5,4	≤ 6,0	> 6,0, но ≤ 6,2
	28	602		5,3	≤ 5,8	> 5,8, но ≤ 6,1
	100	590		4,8	≤ 5,3	> 5,3, но ≤ 5,5
ПК 63.18-6АтVT	3	416	97	18,5	≤ 20,4	> 20,4, но ≤ 21,2
	7	419		18,0	≤ 19,8	> 19,8, но ≤ 20,6
	14	421		17,1	≤ 18,8	> 18,8, но ≤ 19,7
	28	426		16,6	≤ 18,3	> 18,3, но ≤ 19,1
	100	416		15,2	≤ 16,7	> 16,7, но ≤ 17,5
ПК 60.18-6АтVT	3	416	90.5	15,8	≤ 17,4	> 17,4, но ≤ 18,2
	7	416		14,8	≤ 16,3	> 16,3, но ≤ 17,0
	14	418		14,4	≤ 15,8	> 15,8, но ≤ 16,5
	28	426		14,2	≤ 15,6	> 15,6, но ≤ 16,3
	100	416		13,1	≤ 14,4	> 14,4, но ≤ 15,1
ПК 57.18-6АтVT	3	416	78.5	13,5	≤ 16,2	> 16,2, но ≤ 17,5
	7	416		12,6	≤ 15,1	> 15,1, но ≤ 16,4
	14	416		11,8	≤ 14,2	> 14,2, но ≤ 15,3
	28	425		11,7	≤ 14,0	> 14,0, но ≤ 15,2
	100	416		10,9	≤ 13,1	> 13,1, но ≤ 14,2
ПК 54.18-6АтVT	3	416	66	10,2	≤ 12,2	> 12,2, но ≤ 13,2
	7	416		9,4	≤ 11,3	> 11,3, но ≤ 12,2
	14	416		8,8	≤ 10,5	> 10,5, но ≤ 11,4
	28	424		8,4	≤ 10,1	> 10,1, но ≤ 10,9
	100	416		7,6	≤ 9,1	> 9,1, но ≤ 9,9

Взамен инв. №

Инв. № подл. | Подпись и дата

Марка панели	Срок испытания панелей после их изготов. в сутках	Контрольная нагрузка за вычетом собственн. веса панели, кгс/м²	$f_{дл}/f_{пред}$, %	Прогиб от полной контрольн. нагрузки $f_к$, мм	Прогиб f измеренный, мм: при котором панели признаются годными	Прогиб f измеренный, мм: при котором требуется повторное испытание
ПК 51.18-6АтVТ	3	416	50	6,5	≤ 7,8	> 7,8 ,но ≤ 8,5
	7	416		5,9	≤ 7,1	> 7,1 ,но ≤ 7,7
	14	416		5,3	≤ 6,4	> 6,4 ,но ≤ 6,9
	28	424		4,9	≤ 5,9	> 5,9 ,но ≤ 6,4
	100	416		4,4	≤ 5,3	> 5,3 ,но ≤ 5,7
ПК 48.18-6АтVТ	3	416	69	4,7	≤ 5,7	> 5,7 ,но ≤ 6,1
	7	416		4,1	≤ 4,9	> 4,9 ,но ≤ 5,3
	14	416		3,6	≤ 4,3	> 4,3 ,но ≤ 4,7
	28	423		3,0	≤ 3,6	> 3,6 ,но ≤ 3,9
	100	416		2,6	≤ 3,1	> 3,1 ,но ≤ 3,4
ПК 63.18-4АтVТ	3	274	84	15,9	≤ 19,1	> 19,1 ,но ≤ 20,6
	7	274		15,0	≤ 18,0	> 18,0 ,но ≤ 19,5
	14	274		14,2	≤ 17,0	> 17,0 ,но ≤ 18,5
	28	280		14,0	≤ 16,8	> 16,8 ,но ≤ 18,2
	100	274		13,2	≤ 15,8	> 15,8 ,но ≤ 17,2
ПК 60.18-4АтVТ	3	274	75	12,0	≤ 14,4	> 14,4 ,но ≤ 15,6
	7	274		11,1	≤ 13,3	> 13,3 ,но ≤ 14,4
	14	274		10,5	≤ 12,6	> 12,6 ,но ≤ 13,6
	28	280		10,0	≤ 12,0	> 12,0 ,но ≤ 13,0
	100	274		9,2	≤ 11,0	> 11,0 ,но ≤ 12.0
ПК 57.18-4АтVТ	3	274	61	8,9	≤ 10,7	> 10,7 ,но ≤ 11,6
	7	274		8,0	≤ 9,6	> 9,6 ,но ≤ 10,4
	14	274		7,4	≤ 8,9	> 8,9 ,но ≤ 9,6
	28	278		6,9	≤ 8,3	> 8,3 ,но ≤ 9,0
	100	274		6,3	≤ 7,6	> 7,6 ,но ≤ 8,2

Марка панели	Срок испытания панелей после их изготов. в сутках	Контрольная нагрузка за вычетом собственн. веса панели кгс/м²	$f_{дл}/f_{пред}$, %	Прогиб от полной контрольн. нагрузки $f_к$, мм	Прогиб f измеренный, мм: при котором панели признаются годными	Прогиб f измеренный, мм: при котором требуется повторное испытание
ПК 54.18-4АтVТ	3	274	53	6,9	≤ 8,3	> 8,3 ,но ≤ 9,0
	7	274		6,2	≤ 7,4	> 7,4 ,но ≤ 8,0
	14	274		5,5	≤ 6,6	> 6,6 ,но ≤ 7,2
	28	278		4,8	≤ 5,8	> 5,8 ,но ≤ 6,3
	100	274		4,5	≤ 5,4	> 5,4 ,но ≤ 5,9
ПК 51.18-4АтVТ	3	274	38	4,3	≤ 5,2	> 5,2 ,но ≤ 5,6
	7	274		3,7	≤ 4,5	> 4,5 ,но ≤ 4,8
	14	274		3,2	≤ 3,8	> 3,8 ,но ≤ 4,2
	28	278		2,3	≤ 2,8	> 2,8 ,но ≤ 3,0
	100	274		2,2	≤ 2,6	> 2,6 ,но ≤ 2,9
ПК 48.18-4АтVТ	3	274	23	2,2	≤ 2,6	> 2,6 ,но ≤ 2,9
	7	274		2,1	≤ 2,5	> 2,5 ,но ≤ 2,7
	14	274		1,9	≤ 2,3	> 2,3 ,но ≤ 2,5
	28	278		1,8	≤ 2,2	> 2,2 ,но ≤ 2,4
	100	274		1,7	≤ 2,0	> 2,0 ,но ≤ 2,2
ПК 63.18-3АтVТ	3	213	81	10,1	≤ 12,1	> 12,1 ,но ≤ 13,1
	7	213		9,2	≤ 11,0	> 11,0 ,но ≤ 12,0
	14	213		8,5	≤ 10,4	> 10,4 ,но ≤ 11,0
	28	216		8,0	≤ 9,6	> 9,6 ,но ≤ 10,4
	100	213		7,6	≤ 9,1	> 9,1 ,но ≤ 9,9
ПК 60.18-3АтVТ	3	213	77	8,3	≤ 10,0	> 10,0 ,но ≤ 10,8
	7	213		7,5	≤ 9,0	> 9,0 ,но ≤ 9,5
	14	213		6,8	≤ 8,1	> 8,1 ,но ≤ 8,9
	28	216		6,0	≤ 7,2	> 7,2 ,но ≤ 7,8
	100	213		5,8	≤ 6,9	> 6,9 ,но ≤ 7,5

Взамен инв. № | Подпись и дата | Инв. № подл.

ПРОДОЛЖЕНИЕ ТАБЛ. 7

Марка панели	Срок испытания панелей после их изготов. в сутках	Контрольная нагрузка за вычетом собственн. веса панели, кгс/м²	$f_{дл}/f_{пред}$, %	Прогиб от полной контрольн. нагрузки $f_к$, мм	Прогиб f измеренный, мм: при котором панели признаются годными	Прогиб f измеренный, мм: при котором требуется повторное испытание
ПК 57.18-3АтVT	3	213	64,5	7,1	≤ 8,5	> 8,5 , НО ≤ 9,2
	7	213		6,2	≤ 7,5	> 7,5 , НО ≤ 8,1
	14	213		5,5	≤ 6,6	> 6,6 , НО ≤ 7,2
	28	216		4,7	≤ 5,7	> 5,7 , НО ≤ 6,1
	100	213		4,5	≤ 5,4	> 5,4 , НО ≤ 5,9
ПК 54.18-3АтVT	3	213	19	2,4	≤ 2,9	> 2,9 , НО ≤ 3,1
	7	213		2,2	≤ 2,7	> 2,7 , НО ≤ 2,9
	14	213		2,1	≤ 2,5	> 2,5 , НО ≤ 2,7
	28	216		2,0	≤ 2,4	> 2,4 , НО ≤ 2,6
	100	213		1,9	≤ 2,3	> 2,3 , НО ≤ 2,5
ПК 63.15-8АтVT	3	611	99	21,1	≤ 23,2	> 23,2 , НО ≤ 24,2
	7	614		19,6	≤ 21,6	> 21,6 , НО ≤ 22,5
	14	611		18,5	≤ 20,4	> 20,4 , НО ≤ 21,3
	28	615		17,2	≤ 18,9	> 18,9 , НО ≤ 19,8
	100	593		14,8	≤ 16,3	> 16,3 , НО ≤ 17,1
ПК 60.15-8АтVT	3	600	99	20,1	≤ 22,1	> 22,1 , НО ≤ 23,1
	7	609		19,6	≤ 21,6	> 21,6 , НО ≤ 22,6
	14	603		18,5	≤ 20,4	> 20,4 , НО ≤ 21,2
	28	612		17,8	≤ 19,6	> 19,6 , НО ≤ 20,5
	100	593		16,2	≤ 17,8	> 17,8 , НО ≤ 18,6
ПК 57.15-8АтVT	3	593	94	16,5	≤ 18,1	> 18,1 , НО ≤ 19,0
	7	595		15,5	≤ 17,0	> 17,0 , НО ≤ 17,8
	14	600		15,1	≤ 16,6	> 16,6 , НО ≤ 17,4
	28	609		14,7	≤ 16,1	> 16,1 , НО ≤ 16,9
	100	593		13,4	≤ 14,7	> 14,7 , НО ≤ 15,4

Марка панели	Срок испытания панелей после их изготов. в сутках	Контрольная нагрузка за вычетом собственн. веса панели кгс/м²	$f_{дл}/f_{пред}$, %	Прогиб от полной контрольн. нагрузки $f_к$, мм	Прогиб f измеренный, мм: при котором панели признаются годными	Прогиб f измеренный, мм: при котором требуется повторное испытание
ПК 54.15-8АтVT	3	593	79	12,8	≤ 15,4	> 15,4 , НО ≤ 16,6
	7	593		11,9	≤ 14,3	> 14,3 , НО ≤ 15,4
	14	593		11,5	≤ 13,8	> 13,8 , НО ≤ 14,9
	28	608		11,1	≤ 13,3	> 13,3 , НО ≤ 14,4
	100	593		10,0	≤ 12,0	> 12,0 , НО ≤ 13,0
ПК 51.15-8АтVT	3	593	67,5	9,8	≤ 11,8	> 11,8 , НО ≤ 12,7
	7	593		9,1	≤ 10,9	> 10,9 , НО ≤ 11,8
	14	593		8,4	≤ 10,1	> 10,1 , НО ≤ 10,9
	28	607		8,2	≤ 9,8	> 9,8 , НО ≤ 10,6
	100	593		7,5	≤ 9,0	> 9,0 , НО ≤ 9,8
ПК 48.15-8АтVT	3	593	56,5	7,6	≤ 9,1	> 9,1 , НО ≤ 9,9
	7	593		6,9	≤ 8,3	> 8,3 , НО ≤ 9,0
	14	593		6,3	≤ 7,5	> 7,5 , НО ≤ 8,2
	28	606		5,8	≤ 7,0	> 7,0 , НО ≤ 7,6
	100	593		5,3	≤ 6,3	> 6,3 , НО ≤ 6,9
ПК 63.15-6АтVT	3	420	99	19,6	≤ 21,6	> 21,6 , НО ≤ 22,6
	7	420		18,6	≤ 20,4	> 20,4 , НО ≤ 21,4
	14	423		18,3	≤ 20,1	> 20,1 , НО ≤ 21,0
	28	431		18,0	≤ 19,8	> 19,8 , НО ≤ 20,7
	100	420		16,6	≤ 18,2	> 18,2 , НО ≤ 19,1
ПК 60.15-6АтVT	3	420	84	14,8	≤ 17,8	> 17,8 , НО ≤ 19,2
	7	420		13,6	≤ 16,3	> 16,3 , НО ≤ 17,7
	14	421		13,1	≤ 15,7	> 15,7 , НО ≤ 17,0
	28	430		12,8	≤ 15,4	> 15,4 , НО ≤ 16,6
	100	420		11,8	≤ 14,2	> 14,2 , НО ≤ 15,4

Инв. № подл. | Подпись и дата | Взам. инв. №

ПРОДОЛЖЕНИЕ ТАБЛ. 7

Марка панели	Срок испытания панелей после их изготов. в сутках	Контрольная нагрузка за вычетом собствен. веса панели, кгс/м²	$f_{дл}/f_{пред}$, %	Прогиб от полной контрольн. нагрузки $f_к$, мм	Прогиб f измеренный, мм: при котором панели признаются годными	Прогиб f измеренный, мм: при котором требуется повторное испытание
ПК 57.15-6АтVТ	3	420	79	13,3	≤ 16,0	>16,0 ,НО ≤ 17,3
	7	420		12,5	≤ 15,0	>15,0 ,НО ≤ 16,3
	14	420		11,7	≤ 14,0	>14,0 ,НО ≤ 15,2
	28	429		11,2	≤ 13,4	>13,4 ,НО ≤ 14,5
	100	420		10,5	≤ 12,6	>12,6 ,НО ≤ 13,6
ПК 54.15-6АтVТ	3	420	72	10,9	≤ 13,1	>13,1 ,НО ≤ 14,2
	7	420		10,0	≤ 12,0	>12,0 ,НО ≤ 13,0
	14	420		9,4	≤ 11,3	>11,3 ,НО ≤ 12,2
	28	428		8,8	≤ 10,5	>10,5 ,НО ≤ 11,4
	100	420		8,2	≤ 9,8	> 9,8 ,НО ≤ 10,6
ПК 51.15-6АтVТ	3	420	59	7,7	≤ 9,2	> 9,2 ,НО ≤ 10,1
	7	420		7,0	≤ 8,4	> 8,4 ,НО ≤ 9,1
	14	420		6,3	≤ 7,6	> 7,6 ,НО ≤ 8,2
	28	425		5,7	≤ 6,8	> 6,8 ,НО ≤ 7,4
	100	420		5,3	≤ 6,3	> 6,3 ,НО ≤ 6,9
ПК 48.15-6АтVТ	3	420	31	3,6	≤ 4,3	> 4,3 ,НО ≤ 4,7
	7	420		3,1	≤ 3,7	> 3,7 ,НО ≤ 4,0
	14	420		2,4	≤ 2,9	> 2,9 ,НО ≤ 3,1
	28	427		2,4	≤ 2,9	> 2,9 ,НО ≤ 3,1
	100	420		2,3	≤ 2,8	> 2,8 ,НО ≤ 3,0
ПК 63.15-4АтVТ	3	275	86	16,3	≤ 17,9	>17,9 ,НО ≤ 18,8
	7	275		15,3	≤ 16,8	>16,8 ,НО ≤ 17,6
	14	275		14,4	≤ 15,9	>15,9 ,НО ≤ 16,6
	28	280		13,8	≤ 15,2	>15,2 ,НО ≤ 15,9
	100	275		13,1	≤ 14,4	> 14,4 ,НО ≤ 15,1

Марка панели	Срок испытания панелей после их изготов. в сутках	Контрольная нагрузка за вычетом собствен. веса панели, кгс/м²	$f_{дл}/f_{пред}$, %	Прогиб от полной контрольн. нагрузки $f_к$, мм	Прогиб f измеренный, мм: при котором панели признаются годными	Прогиб f измеренный, мм: при котором требуется повторное испытание
ПК 60.15-4АтVТ	3	275	79	12,8	≤ 15,3	>15,3 ,НО ≤ 16,6
	7	275		11,8	≤ 14,2	>14,2 ,НО ≤ 15,3
	14	275		11,1	≤ 13,4	>13,4 ,НО ≤ 14,4
	28	279		10,4	< 12,5	>12,5 ,НО ≤ 13.5
	100	275		9,8	< 11,7	> 11,7 ,НО ≤ 12,7
ПК 57.15-4АтVТ	3	275	70	10,6	≤ 12,7	> 12,7 ,НО ≤ 13,8
	7	275		9,8	≤ 11,8	> 11,8 ,НО ≤ 12,7
	14	275		8,8	≤ 10,6	>10,6 ,НО ≤ 11,4
	28	279		8,1	≤ 9,7	> 9,7 ,НО ≤ 10,5
	100	275		7,7	≤ 9,2	> 9,2 ,НО ≤ 10,0
ПК 54.15-4АтVТ	3	275	42	5,1	≤ 6,1	> 6,1 ,НО ≤ 6,6
	7	275		4,5	≤ 5,4	> 5,4 ,НО ≤ 5,8
	14	275		3,9	≤ 4,7	> 4,7 ,НО ≤ 5,1
	28	280		3,4	≤ 4,1	> 4,1 ,НО ≤ 4,5
	100	275		3,0	≤ 3,6	> 3,6 НО ≤ 3,9
ПК 63.15-3АтVТ	3	217	93,5	11,9	≤ 13,1	>13,1 ,НО ≤ 13,7
	7	217		10,9	≤ 12,0	>12,0 ,НО ≤ 12,5
	14	217		9,9	≤ 10,9	>10,9 ,НО ≤ 11,4
	28	220		9,2	≤ 10,1	>10,1 ,НО ≤ 10,6
	100	217		8,9	≤ 9,8	> 9,8 ,НО ≤ 10,2
ПК 60.15-3АтVТ	3	221	82	13,8	≤ 16,6	>16,6 ,НО ≤ 17,9
	7	222		13,5	≤ 16,2	>16,2 ,НО ≤ 17,5
	14	222		13,0	≤ 15,6	>15,6 ,НО ≤ 16,9
	28	224		12,8	≤ 15,3	>15,3 ,НО ≤ 16,6
	100	217		10,8	≤ 13,0	>13,0 ,НО ≤ 14,0

Инв. № подл. | Подпись и дата | Взамен инв.

Ц00343-01 23

Формат А3

ПРОДОЛЖЕНИЕ ТАБЛ. 7

Марка панели	Срок испытания панелей после их изготов в сутках	Контрольная нагрузка за вычетом собствен. веса панели кгс/м²	f ДЛ / f ПРЕД %	Прогиб от полной контрольн. нагрузки fк, мм	Прогиб f измеренный, мм: при котором панели признаются годными	Прогиб f измеренный, мм: при котором требуется повторное испытание
ПК 63.12-8АтV̄Т	3	620	100	21,9	≤ 24,0	> 24,0 ,НО≤ 25,2
	7	622		20,8	≤ 22,9	> 22,9 ,НО≤ 24,0
	14	620		19,6	≤ 21,6	> 21,6 ,НО≤ 22,6
	28	624		18,1	≤ 19,9	> 19,9 ,НО≤ 20,8
	100	600		15,5	≤ 17,0	> 17,0 ,НО≤ 17,8
ПК 60.12-8АтV̄Т	3	608	100	21,0	≤ 23.1	> 23,1 ,НО≤ 24.2
	7	611		20,3	≤ 22,3	>22,3 ,НО≤ 23,3
	14	613		19,1	≤ 21,0	> 21,0 ,НО≤ 22,0
	28	620		18,3	≤ 20,1	> 20,1 ,НО≤ 21,0
	100	600		16,4	≤ 18,0	> 18,0 ,НО≤ 18,8
ПК 57.12-8АтV̄Т	3	601	97	16,8	≤ 18,5	> 18,5 ,НО≤ 19,3
	7	605		16,4	≤ 18,0	> 18,0 ,НО≤ 18,9
	14	607		15,9	≤ 17,5	> 17,5 ,НО≤ 18,3
	28	618		15,3	≤ 16,8	>16,8 ,НО ≤ 17,6
	100	600		14,0	≤ 15,4	>15,4 ,НО ≤ 16,1
ПК 54.12-8АтV̄Т	3	600	82	13,8	≤ 16,5	>16,5 ,НО ≤ 17,9
	7	600		12,9	≤ 15,5	> 15,5 ,НО≤ 16,8
	14	604		12,6	≤ 15,1	>15,1 ,НО≤ 16,4
	28	616		12,3	≤ 14,7	>14,7 ,НО≤ 16,0
	100	600		11,3	≤ 13,6	>13,6 ,НО≤ 14,7
ПК 51.12-8АтV̄Т	3	600	71	10,4	≤ 12,5	>12,5 ,НО≤ 13,5
	7	600		9,7	≤ 11,6	> 11,6 ,НО≤ 12,6
	14	600		9,0	≤ 10,8	> 10,8 ,НО≤ 11,7
	28	614		8,8	≤ 10,5	>10,5 ,НО≤ 11,4
	100	600		8,2	≤ 9,8	> 9,8 ,НО≤ 10,7

Марка панели	Срок испытания панелей после их изготов в сутках	Контрольная нагрузка за вычетом собствен. веса панели кгс/м²	f ДЛ / f ПРЕД %	Прогиб от полной контрольн. нагрузки fк, мм	Прогиб f измеренный, мм: при котором панели признаются годными	Прогиб f измеренный, мм: при котором требуется повторное испытание
ПК 48.12-8АтV̄Т	3	600	58	8,7	≤ 10,4	> 10,4 ,НО≤ 11,3
	7	600		8,1	≤ 9,7	> 9,7 ,НО≤ 10,5
	14	600		7,4	≤ 8,9	> 8,9 ,НО ≤ 9,6
	28	613		6,9	≤ 8,3	> 8,3 ,НО ≤ 9,0
	100	600		6,4	≤ 7,7	> 7,7 ,НО≤ 8,3
ПК 63.12-6АтV̄Т	3	422	100	20,4	≤ 22,4	>22,4 ,НО≤ 23,5
	7	423		19,9	≤ 21,9	> 21,9 ,НО≤ 22,9
	14	426		19,3	≤ 21,2	> 21,2 ,НО≤ 22,2
	28	434		19,0	≤ 20,9	> 20,9 ,НО≤ 21,9
	100	422		17,6	≤ 19,4	> 19,4 ,НО≤ 20,2
ПК 60.12-6АтV̄Т	3	422	80	14,7	≤ 17,6	>17,6 ,НО≤ 19,1
	7	423		14,2	≤ 17,0	>17,0 ,НО≤ 18,5
	14	425		13,4	≤ 16,1	>16,1 ,НО≤ 17,4
	28	434		12,9	≤ 15,5	> 15,5 ,НО≤ 16,8
	100	422		11,7	≤ 14,0	>14,0 ,НО≤ 15,2
ПК 57.12-6АтV̄Т	3	422	82	14,1	≤ 16,9	>16,9 ,НО≤ 18,3
	7	422		13,2	≤ 15,8	> 15,8 ,НО≤ 17,1
	14	422		12,5	≤ 15,0	> 15,0 ,НО≤ 16,3
	28	432		12,4	≤ 14,9	> 14,9 ,НО≤ 16,1
	100	422		11,5	≤ 13,8	>13,8 ,НО≤ 15,0
ПК 54.12-6АтV̄Т	3	422	54	7,7	≤ 9,2	> 9,2 ,НО≤ 10,0
	7	422		7,0	≤ 8,4	> 8,4 ,НО≤ 9,1
	14	422		6,3	≤ 7,5	> 7,5 ,НО≤ 8,2
	28	432		6,0	≤ 7,2	> 7,2 ,НО≤ 7,8
	100	422		5,3	≤ 6,3	> 6,3 ,НО≤ 6,9

ПРОДОЛЖЕНИЕ ТАБЛ. 7

Марка панели	Срок испытания панелей после их изготов. в сутках	Контрольная нагрузка за вычетом собственн. веса панели кгс/м²	$f_{ал}$ / $f_{пред}$ %	Прогиб от полной контрольн. нагрузки $f_к$, мм	Прогиб f измеренный, мм: при котором панели признаются годными	Прогиб f измеренный, мм: при котором требуется повторное испытание
ПК 51.12-6АтVТ	3	422	51	6,5	< 7,8	> 7,8 ,НО≤ 10,3
	7	422		6,0	≤ 7,2	> 7,2 ,НО≤ 9,4
	14	422		5,4	≤ 6,5	> 6,5 ,НО≤ 8,5
	28	431		5,0	≤ 6,0	> 6,0 ,НО≤ 7,8
	100	422		4,5	≤ 5,4	> 5,4 ,НО< 7,0
ПК 48.12-6АтVТ	3	422	40	4,5	≤ 5,4	> 5,4 ,НО≤ 5,8
	7	422		4,0	≤ 4,8	> 4,8 ,НО≤ 5,2
	14	422		3,5	≤ 4,2	> 4,2 ,НО≤ 4,5
	28	428		3,0	≤ 3,6	> 3,6 ,НО≤ 3,9
	100	422		2,6	≤ 3,1	> 3,1 ,НО≤ 3,4
ПК 63.12-4АтVТ	3	280	81	17,7	≤ 21,2	> 21,2 ,НО≤ 23,0
	7	280		15,8	≤ 19,0	> 19,0 ,НО≤ 20,5
	14	280		15,0	≤ 18,0	> 18,0 ,НО≤ 19,5
	28	285		14,8	≤ 17,7	> 17,7 ,НО≤ 19,2
	100	280		14,0	≤ 16,8	> 16,8 ,НО≤ 18,2
ПК 60.12-4АтVТ	3	280	60	8,8	≤ 10,5	> 10,5 ,НО≤ 11,4
	7	280		8,0	≤ 9,6	> 9,6 ,НО≤ 10,4
	14	280		7,2	≤ 8,6	> 8,6 ,НО≤ 9,3
	28	286		7,0	≤ 8,4	> 8,4 ,НО≤ 9,1
	100	280		6,2	≤ 7,4	> 7,4 ,НО≤ 8,1
ПК 57.12-4АтVТ	3	280	64	8,8	≤ 10,5	> 10,5 ,НО≤ 11,4
	7	280		8,0	≤ 9,6	> 9,6 ,НО≤ 10,4
	14	280		7,4	≤ 8,9	> 8,9 ,НО≤ 9,6
	28	285		6,9	≤ 8,3	> 8,3 ,НО≤ 9,0
	100	280		6,4	≤ 7,7	> 7,7 ,НО≤ 8,3

Марка панели	Срок испытания панелей после их изготов. в сутках	Контрольная нагрузка за вычетом собственн. веса панели кгс/м²	$f_{ал}$ / $f_{пред}$ %	Прогиб от полной контрольн. нагрузки $f_к$, мм	Прогиб f измеренный, мм: при котором панели признаются годными	Прогиб f измеренный, мм: при котором требуется повторное испытание
ПК 54.12-4АтVТ	3	280	51	7,0	≤ 8,4	> 8,4 ,НО≤ 9,1
	7	280		6,3	≤ 7,6	> 7,6 ,НО≤ 8,2
	14	280		5,7	≤ 6,8	> 6,8 ,НО< 7,4
	28	285		5,0	≤ 6,0	> 6,0 ,НО≤ 6,5
	100	280		4,6	≤ 5,5	> 5,5 ,НО≤ 6,0
ПК 51.12-4АтVТ	3	280	24	3,0	≤ 3,6	> 3,6 ,НО≤ 3,9
	7	280		2,7	< 3,3	> 3,3 ,НО≤ 3,5
	14	280		2,5	≤ 3,0	> 3,0 ,НО≤ 3,2
	28	285		2,4	≤ 2,9	> 2,9 ,НО≤ 3,1
	100	280		2,3	≤ 2,8	> 2,8 ,НО≤ 3,0
ПК 63.12-3АтVТ	3	218	80	10,0	≤ 12,0	> 12,0 ,НО≤ 13,0
	7	218		9,1	≤ 10,9	> 10,9 ,НО≤ 11,8
	14	218		8,4	≤ 10,1	> 10,1 ,НО≤ 10,9
	28	222		8,0	≤ 9,6	> 9,6 ,НО≤ 10,4
	100	218		7,5	≤ 9,0	> 9,0 ,НО≤ 9,7
ПК 60.12-3АтVТ	3	218	71	8,3	≤ 9,9	> 9,9 ,НО≤ 10,8
	7	218		7,6	≤ 9,1	> 9,1 ,НО≤ 9,8
	14	218		6,9	≤ 8,3	> 8,3 ,НО≤ 9,0
	28	221		6,1	≤ 7,3	> 7,3 ,НО≤ 7,9
	100	218		5,8	≤ 6,9	> 6,9 ,НО≤ 7,5
ПК 57.12-3АтVТ	3	218	48	4,9	≤ 5,9	> 5,9 ,НО≤ 6,4
	7	218		4,2	≤ 5,0	> 5,0 ,НО≤ 5,4
	14	218		3,7	≤ 4,4	> 4,4 ,НО≤ 4,8
	28	222		2,8	≤ 3,3	> 3,3 ,НО≤ 3,6
	100	218		2,5	≤ 3,0	> 3,0 ,НО≤ 3,3

ИНВ. № ПОДЛ | ПОДПИСЬ И ДАТА | ВЗАМЕН. ИНВ. №

ПРОДОЛЖЕНИЕ ТАБЛ. 7

Марка панели	Срок испытания панелей после их изготов. в сутках	Контрольная нагрузка за вычетом собственн. веса панели кгс/м²	f ДЛ / f ПРЕД %	Прогиб от полной контрольн. нагрузки fк, мм	Прогиб f измеренный, мм: при котором панели признаются годными	Прогиб f измеренный, мм: при котором требуется повторное испытание
ПК 63.10-8АтVT	3	627	99	22,5	≤ 24,5	> 24,5 ,НО≤25,9
	7	627		20,5	≤ 22,5	> 22,5 ,НО≤23,6
	14	625		20,2	≤ 22,2	> 22,2 ,НО≤23,2
	28	629		18,6	≤ 20,4	> 20,4 ,НО≤21,4
	100	605		16,1	≤ 17,7	> 17,7 ,НО≤18,5
ПК 60.10-8АтVT	3	616	99	20,2	≤ 22,2	> 22,2 ,НО≤23,2
	7	619		19,5	≤ 21,4	> 21,4 ,НО≤22,4
	14	620		18,7	≤ 20,6	> 20,6 ,НО≤ 21,5
	28	625		17,3	≤ 19,0	>19,0 ,НО≤ 19,8
	100	605		15,4	≤ 16,9	>16,9 ,НО≤17,7
ПК 57.10-8АтVT	3	610	83	15,4	≤ 18,5	>18,5 ,НО≤20,0
	7	614		14,9	≤ 17,9	>17,9 ,НО≤19,4
	14	616		14,0	≤ 16,8	>15,8 ,НО≤18,2
	28	622		13,3	≤ 16,0	>16,0 ,НО≤ 17,3
	100	605		11,8	≤ 14,1	>14,1 ,НО≤ 15,3
ПК 54.10-8АтVT	3	605	73	11,5	≤ 13,8	>13,8 ,НО≤ 15,0
	7	610		11,1	≤ 13,3	>13,3 ,НО≤ 14,4
	14	613		10,5	≤ 12,6	>12,6 ,НО≤ 13,6
	28	622		10,0	≤ 12,0	>12,0 ,НО≤ 13,0
	100	605		8,8	≤ 10,6	>10,6 НО≤ 11,4
ПК 51.10-8АтVT	3	605	68	9,9	≤ 11,8	>11,8 ,НО≤ 12,9
	7	605		9,2	≤ 11,0	>11,0 ,НО≤ 11,9
	14	605		8,7	≤ 10,4	>10,4 ,НО ≤ 11,3
	28	620		8,4	≤ 10,1	>10,1 ,НО ≤ 10,9
	100	605		7,6	≤ 9,1	> 9,1 ,НО ≤ 9,9

Марка панели	Срок испытания панелей после их изготов. в сутках	Контрольная нагрузка за вычетом собственн. веса панели кгс/м²	f ДЛ / f ПРЕД %	Прогиб от полной контрольн. нагрузки fк, мм	Прогиб f измеренный, мм: при котором панели признаются годными	Прогиб f измеренный, мм: при котором требуется повторное испытание
ПК 48.10-8АтVT	3	605	54	7,4	≤ 8,9	> 8,9 ,НО ≤ 9,6
	7	605		6,8	≤ 8,2	> 8,2 ,НО ≤ 8,8
	14	605		6,2	≤ 7,4	> 7,4 ,НО ≤ 8,0
	28	618		5,9	≤ 7,1	> 7,1 ,НО ≤ 7,6
	100	605		5,4	≤ 6,5	> 6,5 ,НО ≤ 7,0
ПК 63.10-6АтVT	3	429	96	18,2	≤ 20,0	> 20.0 ,НО ≤ 21,0
	7	432		17,7	≤ 19,5	> 19,5 ,НО ≤ 20,4
	14	435		17,1	≤ 18,8	> 18,8 ,НО ≤ 19,7
	28	440		16,0	≤ 17,6	>17,6 ,НО ≤ 18,4
	100	428		14,5	≤ 15,9	> 15,9 ,НО ≤ 16,7
ПК 60.10-6АтVT	3	428	82	14,5	≤ 17,4	> 17,4 ,НО ≤ 18,8
	7	430		13,9	≤ 16,7	> 16,7 ,НО ≤ 18,1
	14	433		13,1	≤ 15,7	> 15,7 НО ≤ 17,0
	28	440		12,6	≤ 15,1	> 15,1 ,НО ≤ 16,4
	100	428		11,5	≤ 13,8	> 13,8 ,НО ≤ 15,0
ПК 57.10-6АтVT	3	428	80	13,6	≤ 16,3	> 16,3 ,НО ≤ 17,6
	7	428		12,7	≤ 15,3	> 15,3 ,НО ≤ 16,5
	14	428		12,0	≤ 14,4	> 14,4 ,НО ≤ 15,6
	28	439		11,9	≤ 14,3	> 14,3 ,НО ≤ 15,4
	100	428		11,0	≤ 13,2	> 13,2 ,НО ≤ 14,3
ПК 54.10-6АтVT	3	428	67	11,2	≤ 13,4	> 13,4 ,НО ≤ 14,5
	7	428		10,4	≤ 12,5	> 12,5 ,НО ≤ 13,5
	14	428		9,7	≤ 11,7	> 11,7 ,НО ≤ 12,6
	28	437		9,2	≤ 11,0	> 11,0 ,НО ≤ 12,0
	100	428		8,5	≤ 10,2	> 10,2 ,НО ≤ 11,0

Инв.№ подл. | Подпись и дата | Взам.инв.№

ТАБЛИЦА 8

ПРОДОЛЖЕНИЕ ТАБЛ. 7

Марка панели	Срок испытания панелей после их изготов. в сутках	Контрольная нагрузка за вычетом собственн. веса панели, кгс/м²	$f_{дл}/f_{пред}$ %	Прогиб от полной контрольн. нагрузки $f_к$, мм	Прогиб f измеренный, мм: при котором панели признаются годными	Прогиб f измеренный, мм: при котором требуется повторное испытание
ПК 51.10-6АтVТ	3	428	45	5,7	≤ 6,8	> 6,8 , но ≤ 7,4
	7	428		5,0	≤ 6,0	> 6,0 но ≤ 6,5
	14	428		4,5	≤ 5,4	> 5,4 , но ≤ 5,9
	28	437		4,1	≤ 4,9	> 4,9 , но ≤ 5,3
	100	428		3,5	≤ 4,2	> 4,2 , но ≤ 4,6
ПК 63.10-4АтVТ	3	282	85	16,0	≤ 17,6	> 17,6 , но ≤ 18,4
	7	282		15,0	≤ 16,5	> 16,5 , но ≤ 17,2
	14	282		14,2	≤ 15,6	> 15,6 , но ≤ 16,3
	28	284		14,1	≤ 15,5	> 15,5 , но ≤ 16,2
	100	282		13,3	≤ 14,6	> 14,6 , но ≤ 15,3
ПК 60.10-4АтVТ	3	282	77	13,1	≤ 15,7	> 15,7 , но ≤ 17,0
	7	282		12,2	≤ 14,6	> 14,6 , но ≤ 15,8
	14	282		11,5	≤ 13,8	> 13,8 , но ≤ 14,9
	28	288		11,1	≤ 13,3	> 13,3 , но ≤ 14,4
	100	282		10,3	< 12,4	> 12,4 , но ≤ 13,4
ПК 57.10-4АтVТ	3	282	54	7,6	≤ 9,1	> 9,1 , но ≤ 9,8
	7	282		6,9	≤ 8,3	> 8,3 , но ≤ 9,0
	14	282		6,3	≤ 7,5	> 7,5 , но ≤ 8,2
	28	288		5,8	≤ 7,0	> 7,0 , но ≤ 7,5
	100	282		5,3	≤ 6,3	> 6,3 , но ≤ 6,9
ПК 63.10-3АтVТ	3	220	73	8,4	≤ 10,1	> 10,1 , но ≤ 10,9
	7	220		7,5	< 9,0	> 9,0 , но ≤ 9,7
	14	220		6,9	≤ 8,3	> 8,3 , но ≤ 9,0
	28	224		6,5	≤ 7,8	> 7,8 , но ≤ 8,4
	100	220		6,0	≤ 7,2	> 7,2 , но ≤ 7,8

ПРОВЕРКА ТРЕЩИНОСТОЙКОСТИ

Марка панели	Срок испытания панелей после их изготовления в сутках: 3	7	14	28	100	Контрольн. ширина раскрыт. трещин, мм
	Контрольная нагрузка за вычетом собственного веса панели, кгс/м²					
ПК 63.18-8АтVТ	717	718	714	720	692	
ПК 60.18-8АтVТ	700	707	705	714	692	
ПК 57.18-8АтVТ	692	699	702	712	692	
ПК 54.18-8АтVТ	692	692	696	710	692	
ПК 51.18-8АтVТ	692	692	692	702	692	
ПК 48.18-8АтVТ	692	692	692	706	692	
ПК 63.18-6АтVТ	518	582	585	596	518	
ПК 60.18-6АтVТ	518	518	521	531	518	
ПК 57.18-6АтVТ	518	518	518	530	518	
ПК 54.18-6АтVТ	518	518	518	527	518	
ПК 51.18-6АтVТ	518	518	518	527	518	
ПК 48.18-6АтVТ	518	518	518	526	518	
ПК 63.18-4АтVТ	375	375	375	382	375	0.25
ПК 60.18-4АтVТ	375	375	375	382	375	
ПК 57.18-4АтVТ	375	375	375	382	375	
ПК 54.18-4АтVТ	375	375	375	382	375	
ПК 51.18-4АтVТ	375	375	375	382	375	
ПК 48.18-4АтVТ	375	375	375	380	375	
ПК 63.18-3АтVТ	253	253	253	257	253	
ПК 60.18-3АтVТ	253	253	253	257	253	
ПК 57.18-3АтVТ	253	253	253	256	253	
ПК 54.18-3АтVТ	253	253	253	257	253	
ПК 63.15-8АтVТ	715	716	715	722	696	
ПК 60.15-8АтVТ	700	712	707	717	696	
ПК 57.15-8АтVТ	696	700	704	715	696	

Подпись и дата | Взамен инв. №

Марка панели	Срок испытания панелей после их изготовления в сутках					Контрольн. ширина раскрыт. трещин, мм
	3	7	14	28	100	
	Контрольная нагрузка за вычетом собственного веса панели, кгс/м²					
ПК 54.15-8АтV̲Т	696	696	696	711	696	
ПК 51.15-8АтV̲Т	696	696	696	711	696	
ПК 48.15-8АтV̲Т	696	696	696	711	696	
ПК 63.15-6АтV̲Т	521	521	522	535	521	
ПК 60.15-6АтV̲Т	521	521	524	535	521	
ПК 57.15-6АтV̲Т	521	521	521	531	521	
ПК 54.15-6АтV̲Т	521	521	521	531	521	
ПК 51.15-6АтV̲Т	521	521	521	529	521	
ПК 48.15-6АтV̲Т	521	521	521	530	521	
ПК 63.15-4АтV̲Т	377	377	377	384	377	
ПК 60.15-4АтV̲Т	377	377	377	382	377	
ПК 57.15-4АтV̲Т	375	375	375	381	375	
ПК 54.15-4АтV̲Т	375	375	375	382	375	0,25
ПК 63.15-3АтV̲Т	255	255	255	259	255	
ПК 60.15-3АтV̲Т	259	261	261	264	255	
ПК 63.12-8АтV̲Т	724	726	723	727	700	
ПК 60.12-8АтV̲Т	710	713	716	722	700	
ПК 57.12-8АтV̲Т	701	705	709	720	700	
ПК 54.12-8АтV̲Т	700	700	703	717	700	
ПК 51.12-8АтV̲Т	700	700	700	715	700	
ПК 48.12-8АтV̲Т	700	700	700	715	700	
ПК 63.12-6АтV̲Т	526	529	530	540	526	
ПК 60.12-6АтV̲Т	526	528	530	540	526	
ПК 57.12-6АтV̲Т	526	526	526	537	526	
ПК 54.12-6АтV̲Т	526	526	526	539	526	

Продолжение табл. 8

Марка панели	Срок испытания панелей после их изготовления в сутках					Контрольн. ширина раскрыт. трещин, мм
	3	7	14	28	100	
	Контрольная нагрузка за вычетом собственного веса панели, кгс/м²					
ПК 51.12-6АтV̲Т	526	526	526	536	526	
ПК 48.12-6АтV̲Т	526	526	526	535	526	
ПК 63.12-4АтV̲Т	384	384	384	392	384	
ПК 60.12-4АтV̲Т	384	384	384	392	384	
ПК 57.12-4АтV̲Т	384	384	384	391	384	
ПК 54.12-4АтV̲Т	384	384	384	391	384	
ПК 51.12-4АтV̲Т	384	384	384	391	384	
ПК 63.12-3АтV̲Т	259	259	259	264	259	
ПК 60.12-3АтV̲Т	259	259	259	263	259	
ПК 57.12-3АтV̲Т	259	259	259	263	259	
ПК 63.10-8АтV̲Т	735	736	734	738	710	
ПК 60.10-8АтV̲Т	723	725	725	734	710	
ПК 57.10-8АтV̲Т	715	720	722	731	710	0,25
ПК 54.10-8АтV̲Т	710	716	718	730	710	
ПК 51.10-8АтV̲Т	710	710	711	729	710	
ПК 48.10-8АтV̲Т	710	710	710	726	710	
ПК 63.10-6АтV̲Т	535	538	540	546	532	
ПК 60.10-6АтV̲Т	532	534	536	546	532	
ПК 57.10-6АтV̲Т	532	532	532	545	532	
ПК 54.10-6АтV̲Т	532	532	532	542	532	
ПК 51.10-6АтV̲Т	532	532	532	542	532	
ПК 63.10-4АтV̲Т	385	385	385	392	385	
ПК 60.10-4АтV̲Т	385	385	385	394	385	
ПК 57.10-4АтV̲Т	385	385	385	394	385	
ПК 63.10-3АтV̲Т	261	261	261	266	261	

Формат	Зона	Позиция	Обозначение	Наименование	Количество на исполнение 1.141-1.63 100 -																					Примечание
					—	01	02	03	04	05	06	07	08	09	10	11	12	13	14	15	16	17	18	19	20	21	
				Документация																							
			1.141— 1.63 100 СБ	Сборочный чертеж	×	×	×	×	×	×	×	×	×	×	×	×	×	×	×	×	×	×	×	×	×	×	
			1.141— 1.63 000 ТО	Техническое описание	×	×	×	×	×	×	×	×	×	×	×	×	×	×	×	×	×	×	×	×	×	×	
			1.141— 1.63 000 ВМС	Ведомость расхода стали																							
				на элемент	×	×	×	×	×	×	×	×	×	×	×	×	×	×	×	×	×	×	×	×	×	×	
				Сборочные единицы																							
А4		1	1.141 — 1.63 110	Каркас КР1	12	12	12																				
			—01	Каркас КР2				12	12		12	12															
			—02	Каркас КР3						12																	
А4		1	1.141 — 1.63 120	Каркас КР4									12				12	12									
			—01	Каркас КР5										12	12	10			12	10	8	8	12	10	8	8	
А4		2	1.141 — 1.63 130	Сетка С1	2	2	2	2	2	2	2	2	2	2	2	2	2	2	2	2	2	2	2	2	2	2	
А3		3	1.141 — 1.63 140	Сетка С5	1	1	1	1	1	1	1	1	1	1	1	1	1	1	1	1	1	1	1	1	1	1	
А3		4	1.141 —1.63 150	Сетка С6	1						1						1						1				
			—01	Сетка С7		1						1						1						1			
			—02	Сетка С8			1						1						1						1		
			—03	Сетка С9				1						1						1						1	
			—04	Сетка С10					1						1						1						
			—05	Сетка С11						1						1						1					

Подпись и дата | Взам инв №

Нач.отд. 24	Росинский	
Гл инж отд	Первушин	
Гл конст пр	Пальман	
Гл инж пр	Михлинская	
Проверил	Михлинская	
Гл спец	Боброва	

1.141-1.63 100

Панель перекрытия многопустотная шириной 1790 мм

Стадия	Лист	Листов
Р	1	2

ЦНИИЭП жилища

Формат	Зона	Позиция	Обозначение	Наименование	Количество на исполнение 1.141-1.63 100-																					Примечан
					-	01	02	03	04	05	06	07	08	09	10	11	12	13	14	15	16	17	18	19	20	21	
				Детали																						
А4		5	1.141-1.63 101	Стержень Т1	4																					
			-01	Стержень Т2	2						4															
			-02	Стержень Т3							2						6						5			
			-03	Стержень Т4		2																				
			-04	Стержень Т5		4						2						1						1		
			-05	Стержень Т6								4						4						3		
			-06	Стержень Т7			4																			
			-07	Стержень Т8			2						6						5						4	
			-08	Стержень Т9				2						1						1						
			-09	Стержень Т10				4						4						3						4
			-11	Стержень Т12					6						5						4					
			-12	Стержень Т13						1						1										
			-13	Стержень Т14						4						3						4				
А4		6	1.141-1.63 301-01	Петля П2		4	4	4	4	4		4	4	4	4	4		4	4	4	4	4		4	4	4	
			-02	Петля П3	4						4						4						4				
				Материал																						
				Бетон марки М200	1,34	1,27	1,21	1,15	1,08	1,02	1,34	1,27	1,21	1,15	1,08	1,02	1,34	1,27	1,21	1,15	1,08	1,02	1,34	1,27	1,21	1,15	$м^3$

Рис.1

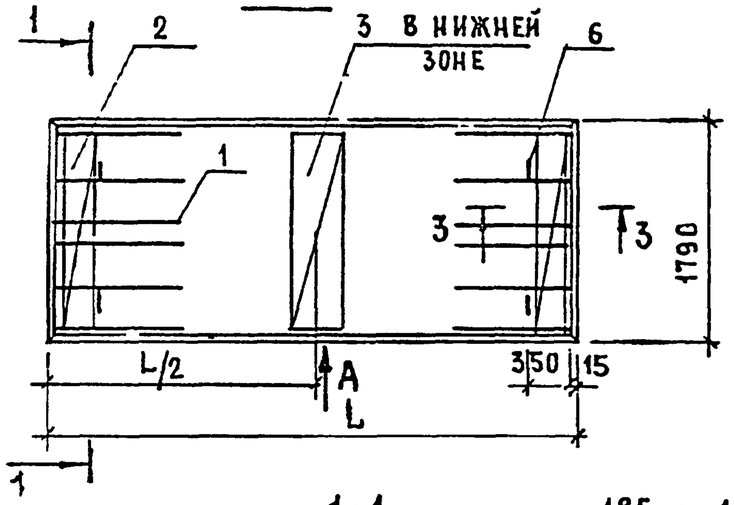

1-1

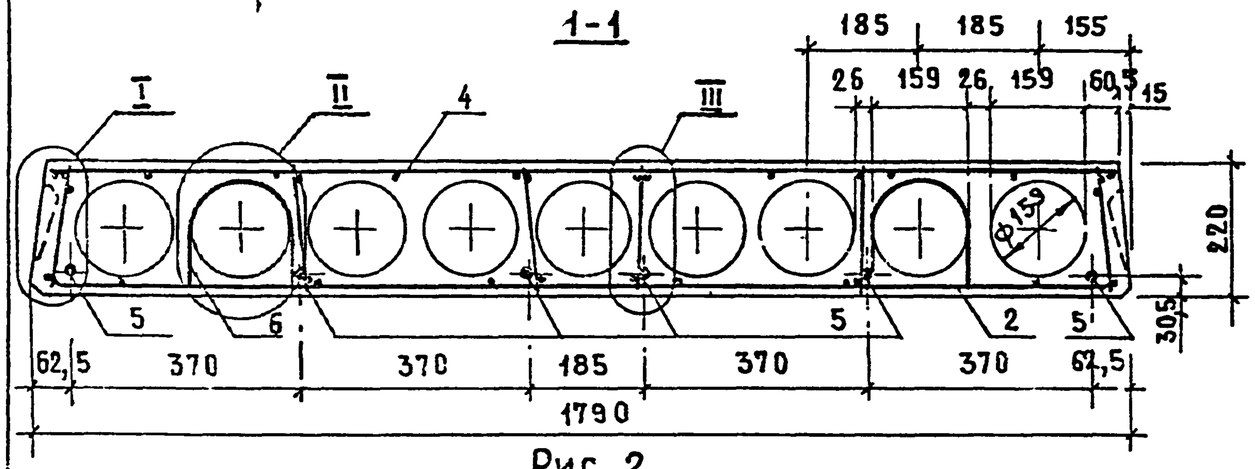

Рис. 2

ОСТАЛЬНОЕ - СМ. РИС.1

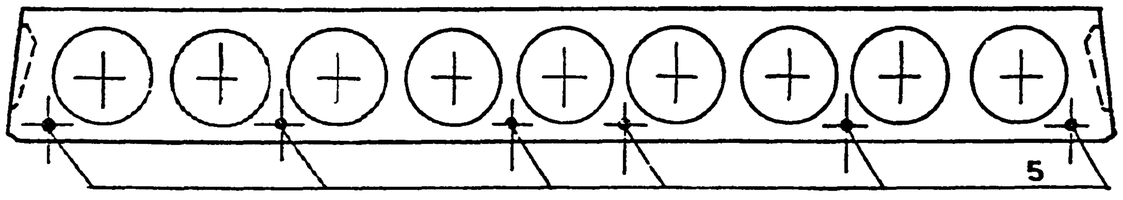

Рис.3

ОСТАЛЬНОЕ - СМ. РИС.1

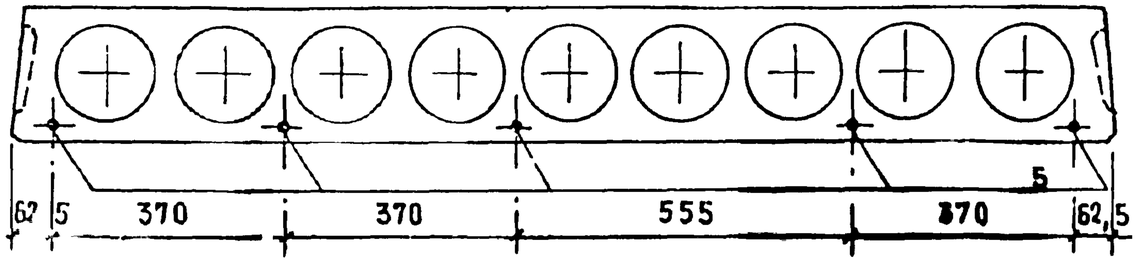

Обозначение	Марка	Рис.	L, мм	L/2, мм	Масса, кг
1.141-1.63 100	ПК 63.18 – 3АтVТ	1	6280	3140	3350
–01	ПК 60.18 – 8АтVТ	1	5980	2990	3175
–02	ПК 57.18 – 8АтVТ	1	5680	2840	3025
–03	ПК 54.18 – 8АтVТ	1	5380	2690	2875
–04	ПК 51.18 – 8АтVТ	2	5080	2540	2700
–05	ПК 48.18 – 8АтVТ	4	4780	2390	2550
–06	ПК 63.18 – 6АтVТ	1	6280	3140	3350
–07	ПК 60.18 – 6АтVТ	1	5980	2990	3175
–08	ПК 57.18 – 6АтVТ	2	5680	2840	3025
–09	ПК 54.18 – 6АтVТ	4	5380	2690	2875
–10	ПК 51.18 – 6АтVТ	3	5080	2540	2700
–11	ПК 48.18 – 6АтVТ	5	4780	2390	2550
–12	ПК 63.18 – 4АтVТ	2	6280	3140	3350
–13	ПК 60.18 – 4АтVТ	4	5980	2990	3175
–14	ПК 57.18 – 4АтVТ	3	5680	2840	3025
–15	ПК 54.18 – 4АтVТ	5	5380	2690	2875
–16	ПК 51.18 – 4АтVТ	6	5080	2540	2700
–17	ПК 48.18 – 4АтVТ	6	4780	2390	2550
–18	ПК 63.18 – 3АтVТ	3	6280	3140	3350
–19	ПК 60.18 – 3АтVТ	5	5980	2990	3175
–20	ПК 57.18 – 3АтVТ	6	5680	2840	3025
–21	ПК 54.18 – 3АтVТ	6	5380	2690	2875

400343-01 31

Нач.отд.24	Росинский		
Гл.инж.отд.	Первушин		
Гл.конст.	Пальман		
Гл.инж.пр.	Лиханская		
Провер.	Лиханская		
Разраб.	Соколова		

1.141-1.63 100 СБ

Панель перекрытия многопустотная шириной 1790 мм
Сборочный чертеж

Стадия	Масса	Масштаб
Р	см. табл.	
Лист 1	Листов 3	

ЦНИИЭП жилища

Рис. 4

ОСТАЛЬНОЕ - СМ. РИС. 1

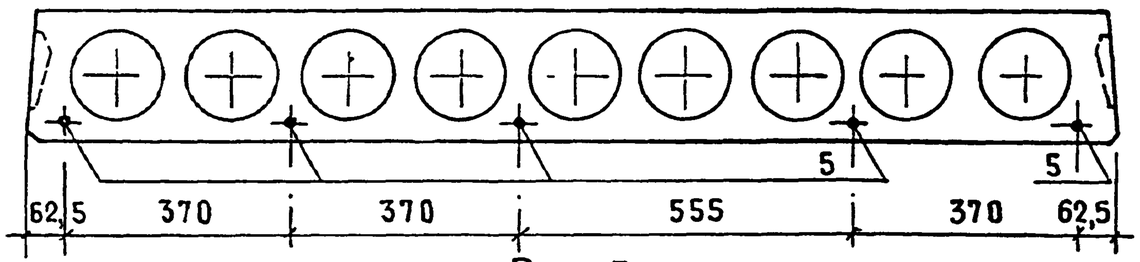

Рис. 5

ОСТАЛЬНОЕ - СМ. РИС. 1

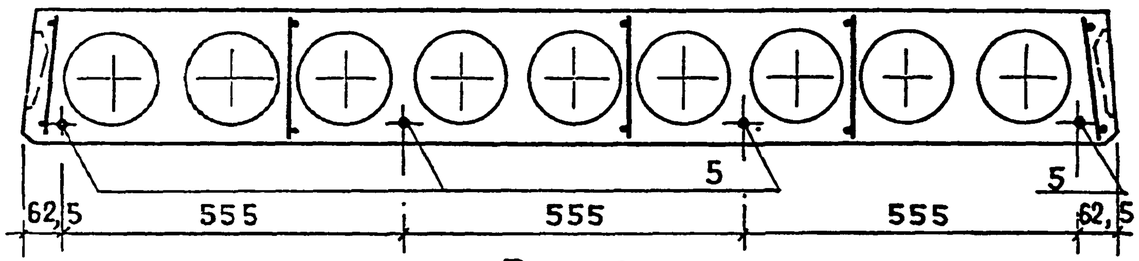

Рис. 6

ОСТАЛЬНОЕ - СМ. РИС. 1

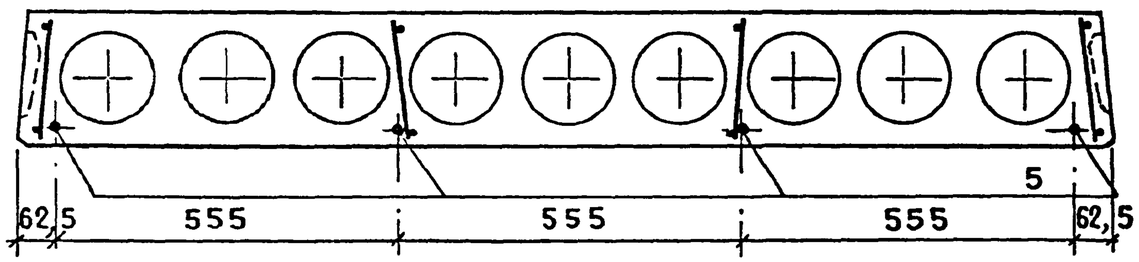

2 - 2

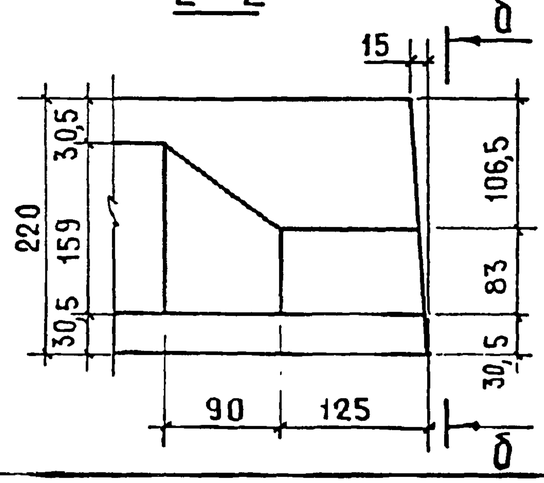

б - б

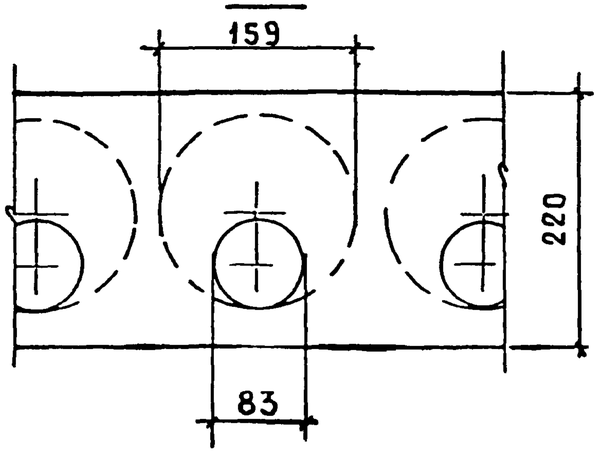

Вид А

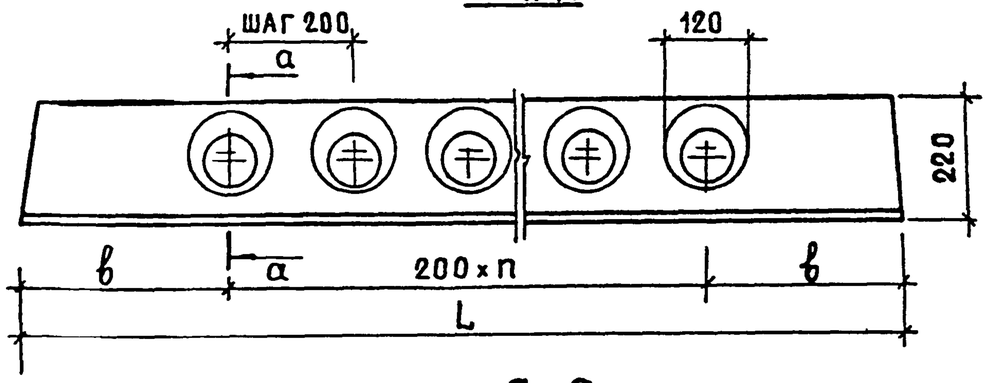

а - а

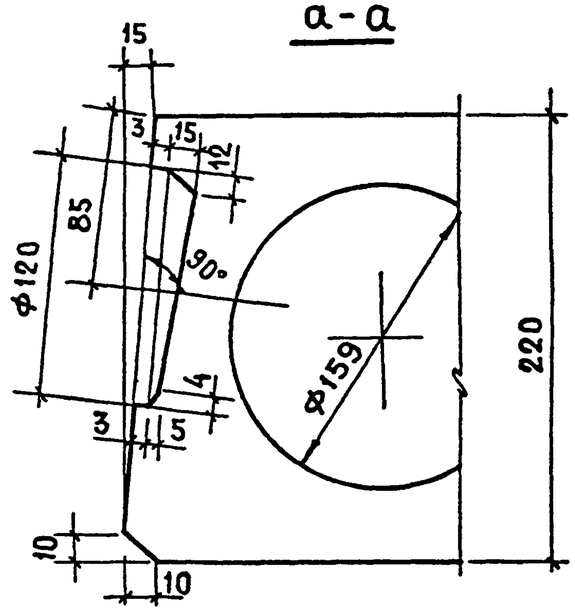

L, мм	n, шт	в, мм
6280	28	340
5980	27	290
5680	25	340
5380	24	290
5080	22	340
4780	21	290

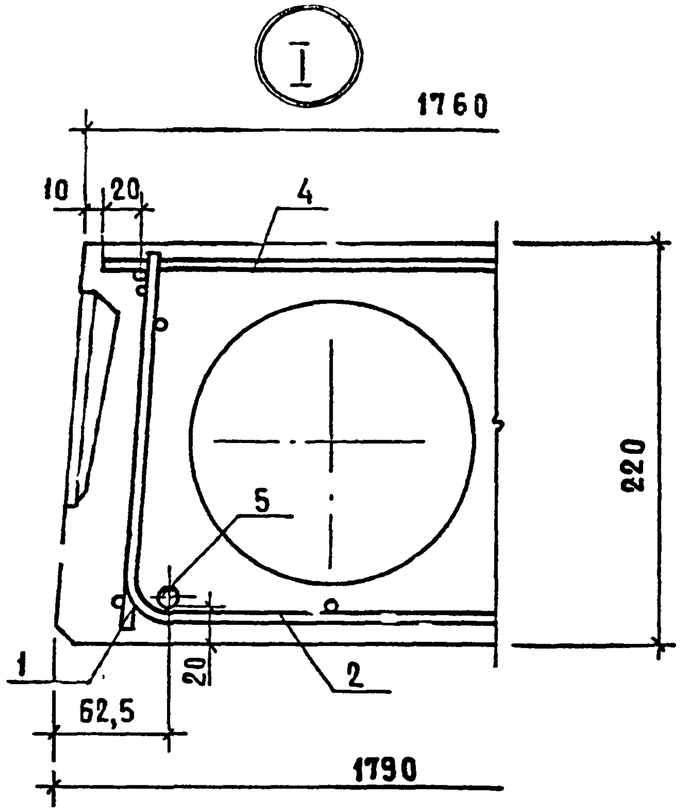

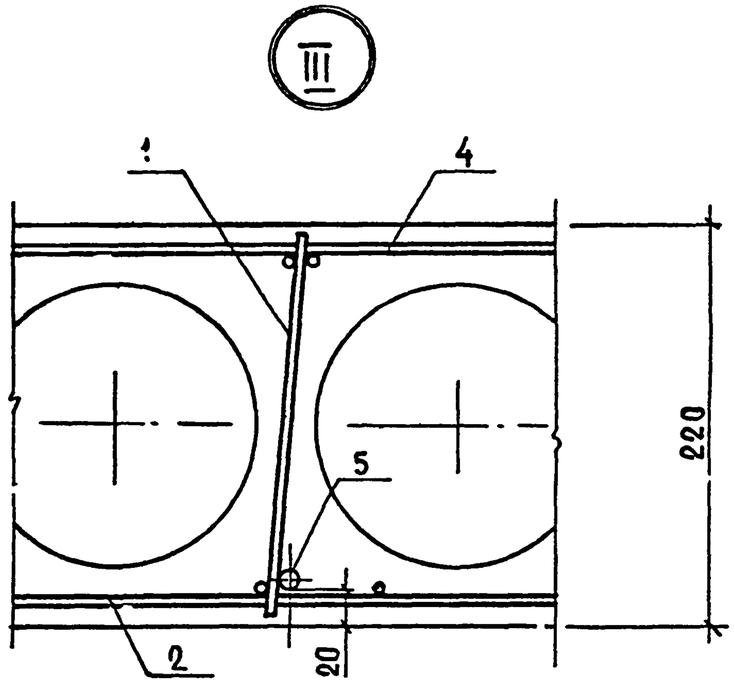

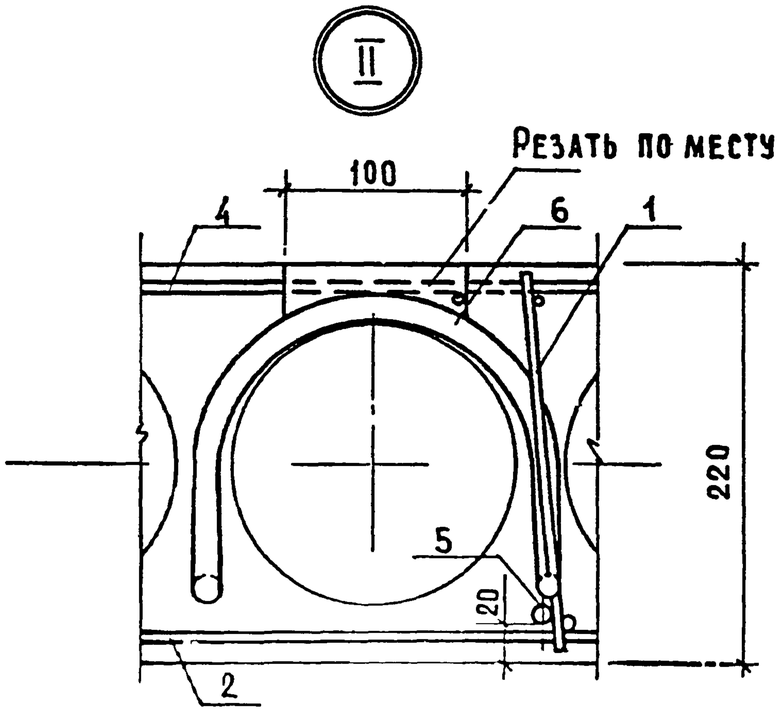

Выемка для монтажной петли размером 100×150 мм устраивается после заглаживания поверхности панели перекрытия до пропаривания. В проекте должно быть указание о заделке выемки для монтажной петли бетоном марки не ниже М150 после установки панели перекрытия.

Формат	Зона	Позиция	Обозначение	Наименование	Количество на исполнение 1.141-1.63 200-																					Примечание
					-	01	02	03	04	05	06	07	08	09	10	11	12	13	14	15	16	17					
				Документация																						
			1.141- 1.63 200 СБ	Сборочный чертеж	×	×	×	×	×	×	×	×	×	×	×	×	×	×	×	×	×	×					
			1.141- 1.63 100 СБ	Сборочный чертеж	×	×	×	×	×	×	×	×	×	×	×	×	×	×	×	×	×	×					
			1.141- 1.63 000 ТО	Техническое описание	×	×	×	×	×	×	×	×	×	×	×	×	×	×	×	×	×	×					
			1.141- 1.63 000 ВМС	Ведомость расхода стали																						
				на элемент	×	×	×	×	×	×	×	×	×	×	×	×	×	×	×	×	×	×					
				Сборочные единицы																						
А4		1	1.141- 1.63 110	Каркас КР1	10	10	10																			
			- 01	Каркас КР2				10	10		10	10														
			- 02	Каркас КР3						10																
А4		1	1.141- 1.63 120	Каркас КР4									10				10	10								
			- 01	Каркас КР5										10	10	10			10	10	10	10				
А4		2	1.141- 1.63 130 - 01	Сетка С2	2	2	2	2	2	2	2	2	2	2	2	2	2	2	2	2	2	2				
А3		4	1.141- 1.63 210	Сетка С12	1						1						1				1					
			- 01	Сетка С13		1						1						1				1				
			- 02	Сетка С14			1						1						1							
			- 03	Сетка С15				1						1						1						
			- 04	Сетка С16					1						1											
			- 05	Сетка С17						1						1										

Нач.отд.24	Росинский	
Гл.инж отд	Первушин	
Гл.конст отд	Пальман	
Гл.инж пр	Ахханская	
Провер.пр	Ахханская	
	Боброва	

1.141-1.63 200

Панель перекрытия многопустотная шириной 1490 мм

Стадия	Лист	Листов
Р	1	2

ЦНИИЭП жилища

Формат	Зона	Позиция	Обозначение	Наименование	Количество на исполнение 1.141-1.63 200-																					Примечан.
					-	01	02	03	04	05	06	07	08	09	10	11	12	13	14	15	16	17					
				Детали																						
А4		5	1.141-1.63 101 - 01	Стержень Т2	6						4															
			- 02	Стержень Т3							1						5				4					
			- 03	Стержень Т4		2																				
			- 04	Стержень Т5		3						2						1								
			- 05	Стержень Т6								3						3				4				
			- 06	Стержень Т7			3																			
			- 07	Стержень Т8			2						5						4							
			- 08	Стержень Т9				2						1												
			- 09	Стержень Т10				3						3						4						
			- 11	Стержень Т12					5						4											
			- 12	Стержень Т13						1																
			- 13	Стержень Т14						3						4										
А4		6	1.141-1.63 301 - 01	Петля П2	4	4	4	4	4	4	4	4	4	4	4	4	4	4	4	4	4	4				
				Материал																						
				Бетон М200	1,18	1,12	1,07	1,01	0,96	0,90	1,18	1,12	1,07	1,01	0,96	0,90	1,18	1,12	1,07	1,01	1,18	1,12					м³

Инв № подл. | Подпись и дата. | Взам инв №

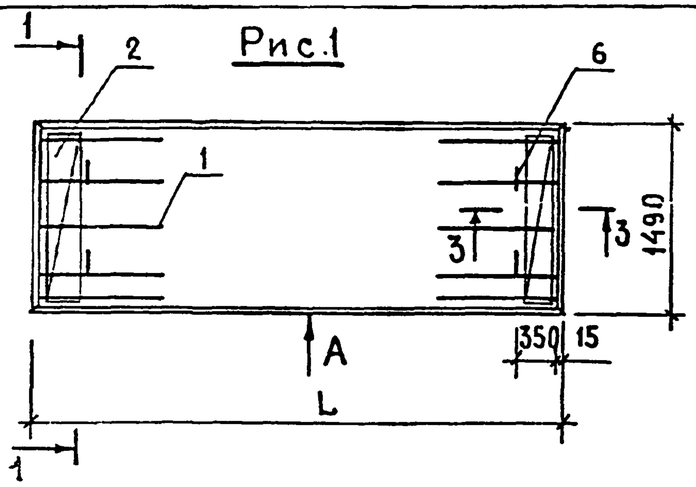

Рис.1

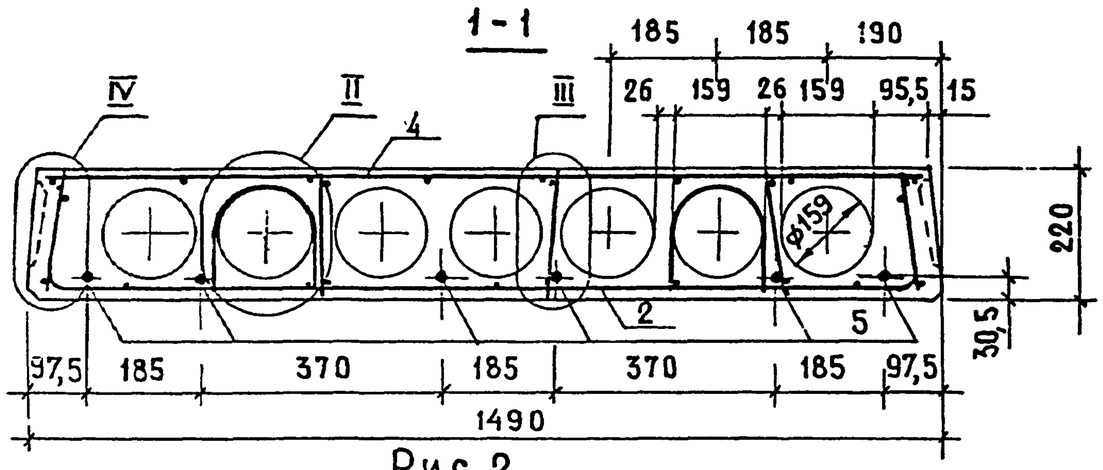

Рис.2

ОСТАЛЬНОЕ - СМ. РИС.1

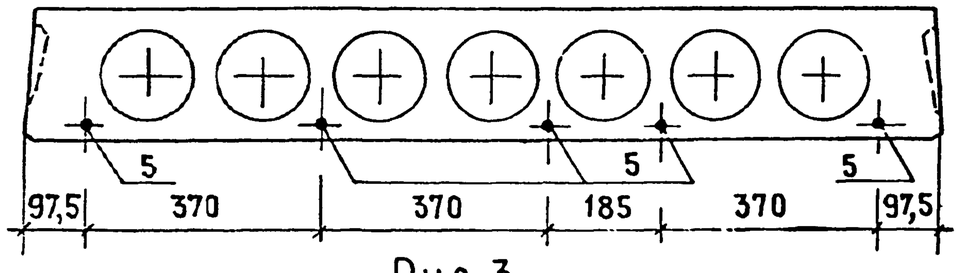

Рис.3

ОСТАЛЬНОЕ - СМ. РИС.1

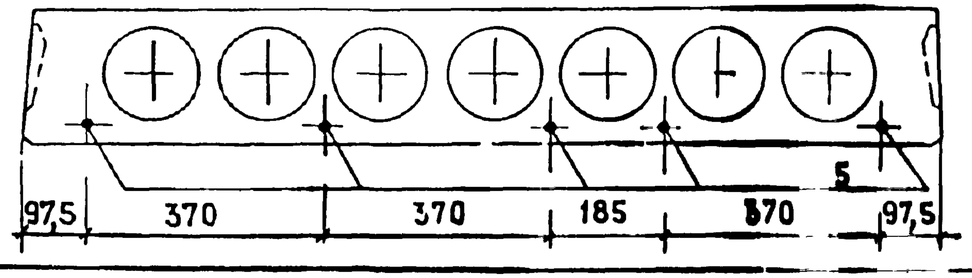

Обозначение	Марка	Рис	L, мм	Масса, кг
1.141.1 - 1.63 200	ПК 63.15 - 8АтVТ	1	6280	2950
-01	ПК 60.15 - 8АтVТ	2	5980	2800
-02	ПК 57.15 - 8АтVТ	2	5680	2675
-03	ПК 54.15 - 8АтVТ	2	5380	2525
-04	ПК 51.15 - 8АтVТ	3	5080	2400
-05	ПК 48.15 - 8АтVТ	4	4780	2250
-06	ПК 63.15 - 6АтVТ	5	6280	2950
-07	ПК 60.15 - 6АтVТ	2	5980	2800
-08	ПК 57.15 - 6АтVТ	3	5680	2675
-09	ПК 54.15 - 6АтVТ	4	5380	2525
-10	ПК 51.15 - 6АтVТ	6	5080	2400
-11	ПК 48.15 - 6АтVТ	6	4780	2250
-12	ПК 63.15 - 4АтVТ	3	6280	2950
-13	ПК 60.15 - 4АтVТ	4	5980	2800
-14	ПК 57.15 - 4АтVТ	6	5680	2675
-15	ПК 54.15 - 4АтVТ	6	5380	2525
-16	ПК 63.15 - 3АтVТ	6	6280	2950
-17	ПК 60.15 - 3АтVТ	6	5980	2800

Вид А, сечение 2-2 и узлы II и III см. 1.141-1.63 100СБ

Нач отд 24	Росинский		1.141-1.63 200 СБ	
Гл инж отд	Первушин		Панель перекрытия многопустотная шириной 1490 мм Сборочный чертеж	Стадия: Р; Масса: см. табл.; Масштаб:
Архитектор отд	Пальман			Лист 1; Листов 2
Гл инж пр	Лиханская			ЦНИИЭП жилища
Провер	Лиханская			
Разраб	Боброва			

Формат А3

Рис. 4

ОСТАЛЬНОЕ СМ. РИС. 1

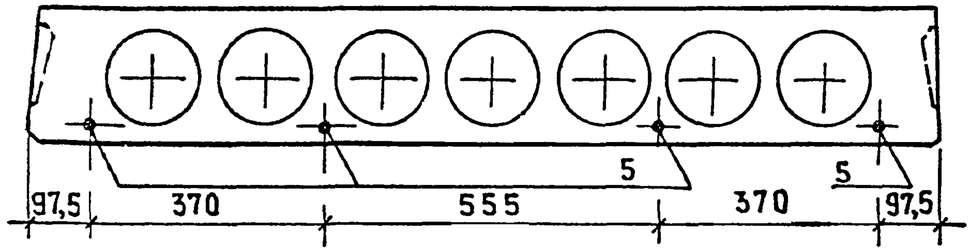

Рис. 5

ОСТАЛЬНОЕ - СМ. РИС. 1

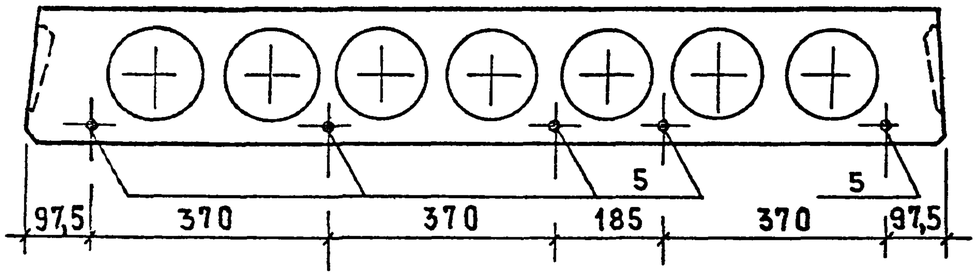

Рис. 6

ОСТАЛЬНОЕ - СМ. РИС. 1

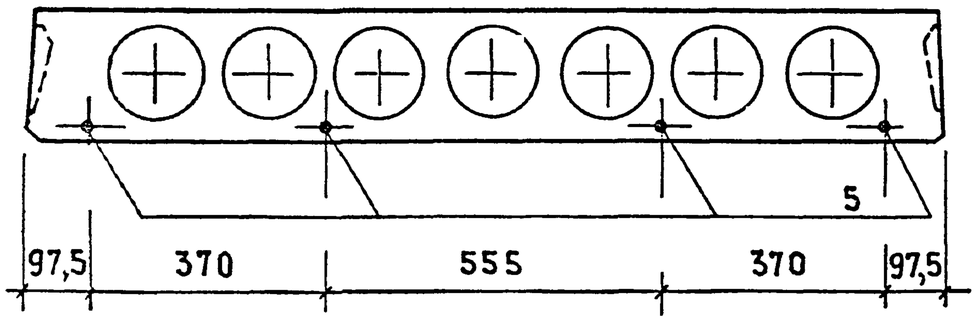

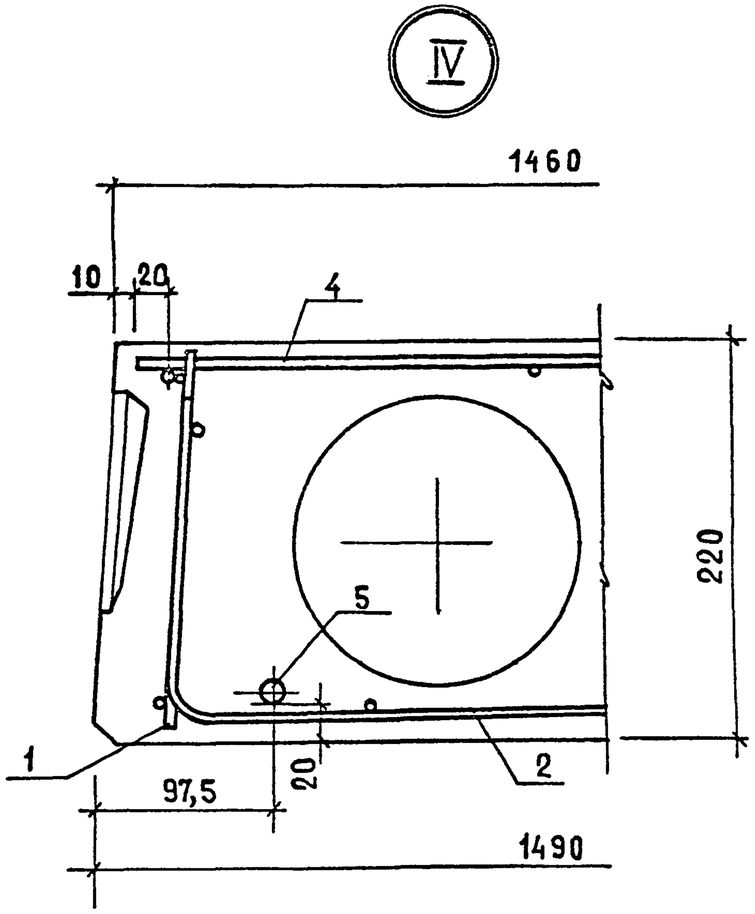

Формат	Зона	Позиц.	Обозначение	Наименование	Количество на исполнение 1.141-1.63 300-																					Примечан.
					-	01	02	03	04	05	06	07	08	09	10	11	12	13	14	15	16	17	18	19			
				Документация																						
			1.141-1.63 300 СБ	Сборочный чертеж	X	X	X	X	X	X	X	X	X	X	X	X	X	X	X	X	X	X	X	X		
			1.141-1.63 100 СБ	Сборочный чертеж	X	X	X	X	X	X	X	X	X	X	X	X	X	X	X	X	X	X	X	X		
			1.141-1.63 000 ТО	Техническое описание	X	X	X	X	X	X	X	X	X	X	X	X	X	X	X	X	X	X	X	X		
			1.141-1.63 000 ВМС	Ведомость расхода стали																						
				на элемент	X	X	X	X	X	X	X	X	X	X	X	X	X	X	X	X	X	X	X	X		
				Сборочные единицы																						
А4		1	1.141-1.63 110	Каркас КР1	8	8	8																			
			-01	Каркас КР2				8	8		8	8														
			-02	Каркас КР3						8																
А4		1	1.141-1.63 120	Каркас КР4									8				8	8								
			-01	Каркас КР5										8	8	6			8	6	6	8	6	6		
А4		2	1.141-1.63 130-02	Сетка С3	2	2	2	2	2	2	2	2	2	2	2	2	2	2	2	2	2	2	2	2		
А3		4	1.141-1.63 310	Сетка С18	1						1						1					1				
			-01	Сетка С19		1						1						1					1			
			-02	Сетка С20			1						1						1					1		
			-03	Сетка С21				1						1						1						
			-04	Сетка С22					1						1						1					
			-05	Сетка С23						1						1										

Нач. отд. 24	Росинский		1.141-1.63 300
Гл. инж. отд.	Первчушин		
Гл. спец. отд.	Пальман		Панель перекрытия многопустотная шириной 1190 мм
Гл. инж. пр.	Аксанова		
Инженер	Аксанова		
	Бондарь		

Стадия	Лист	Листов
Р	1	2

ЦНИИЭП жилища

Формат	Зона	Позиц	Обозначение	Наименование	Количество на исполнение 1.141-1.63 300 –																					Примечан
					–	01	02	03	04	05	06	07	08	09	10	11	12	13	14	15	16	17	18	19			
				Детали																						
А4		5	1.141-1.63 101	Стержень Т1	3																					
			-01	Стержень Т2	1						3											1				
			-02	Стержень Т3							1						4					2				
			-03	Стержень Т4		1																				
			-04	Стержень Т5		3						2														
			-05	Стержень Т6								2						4					3			
			-06	Стержень Т7															1							
			-07	Стержень Т8			5						4						2					3		
			-08	Стержень Т9				1																		
			-09	Стержень Т10				3						4						3						
			-10	Стержень Т11											1											
			-11	Стержень Т12					4						2						3					
			-12	Стержень Т13						1																
			-13	Стержень Т14						2						3										
А4		6	1.141-1.63 301	Петля П1			4	4	4	4			4	4	4	4			4	4	4			4		
			-01	Петля П2	4	4					4	4					4	4				4	4			
				Материал																						
				Бетон марки М200	0,88	0,84	0,80	0,76	0,72	0,68	0,88	0,84	0,80	0,76	0,72	0,68	0,88	0,84	0,80	0,76	0,72	0,88	0,84	0,80			$м^3$

Взам. инв. № | Подпись и дата | Инв. № подл.

Рис.1

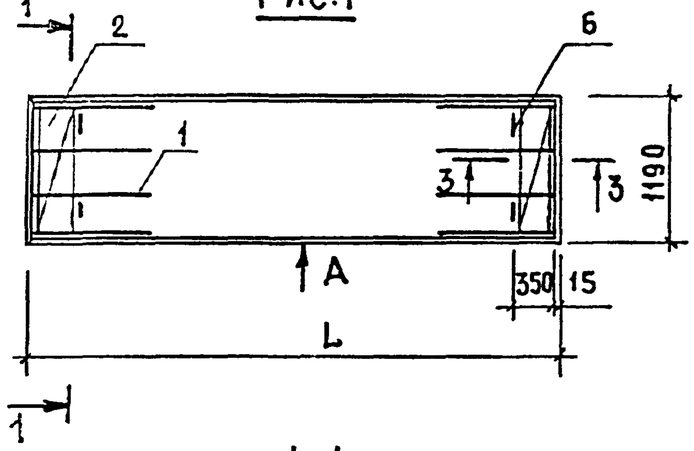

1-1

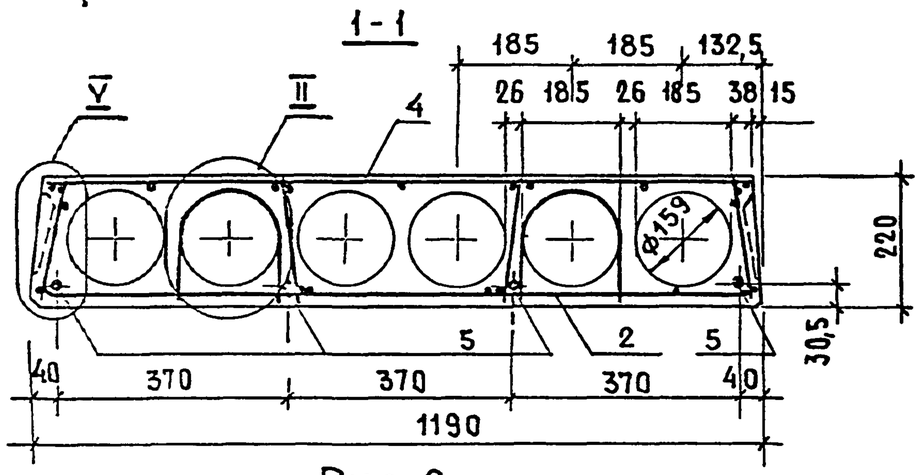

Рис.2

ОСТАЛЬНОЕ - СМ. РИС.1

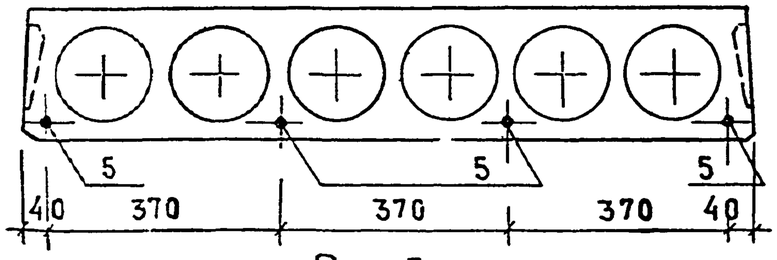

Рис.3

ОСТАЛЬНОЕ - СМ. РИС.1

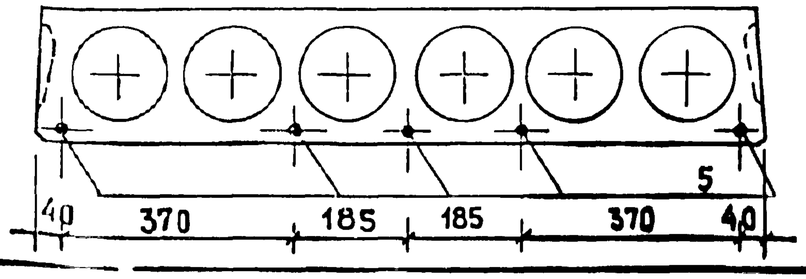

Обозначение	Марка	Рис.	L, мм	Масса, кг
1.141-1.63 300	ПК 63.12 - 8АтVТ	1	6280	2200
-01	ПК 60.12 - 8АтVТ	1	5980	2100
-02	ПК 57.12 - 8АтVТ	3	5680	2000
-03	ПК 54.12 - 8АтVТ	1	5380	1900
-04	ПК 51.12 - 8АтVТ	4	5080	1800
-05	ПК 48.12 - 8АтVТ	5	4780	1700
-06	ПК 63.12 - 6АтVТ	1	6280	2200
-07	ПК 60.12 - 6АтVТ	2	5980	2100
-08	ПК 57.12 - 6АтVТ	4	5680	2000
-09	ПК 54.12 - 6АтVТ	4	5380	1900
-10	ПК 51.12 - 6АтVТ	5	5080	1800
-11	ПК 48.12 - 6АтVТ	6	4780	1700
-12	ПК 63.12 - 4АтVТ	4	6280	2200
-13	ПК 60.12 - 4АтVТ	4	5980	2100
-14	ПК 57.12 - 4АтVТ	5	5680	2000
-15	ПК 54.12 - 4АтVТ	6	5380	1900
-16	ПК 51.12 - 4АтVТ	6	5080	1800
-17	ПК 63.12 - 3АтVТ	5	6280	2200
-18	ПК 60.12 - 3АтVТ	6	5980	2100
-19	ПК 57.12 - 3АтVТ	6	5680	2000

Вид А, сечение 2-2 и узел II см. 1.141-1.63 100 СБ.

Нач.отд.24	Росинский	
Гл.инж.отд.	Первушин	
Гл.констр.	Пальман	
Гл.инж.пр.	Лихолобова	
Проверил	Лиханская	
Разработ.	Боброва	

1.141-1.63 300 СБ

Панель перекрытия многопустотная шириной 1190 мм
Сборочный чертеж

Стадия	Масса	Масштаб
Р	см. табл.	
Лист 1	Листов 2	

ЦНИИЭП жилища

Рис.4

ОСТАЛЬНОЕ - СМ. РИС.1

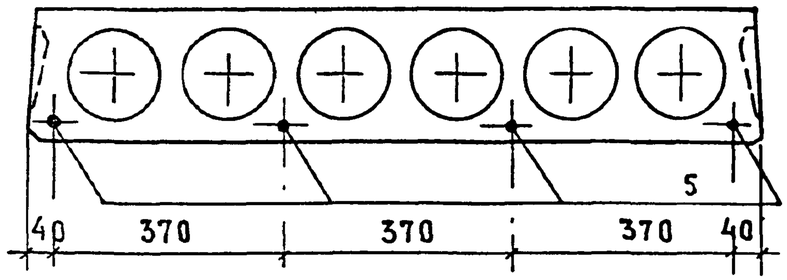

Рис.5

ОСТАЛЬНОЕ-СМ. РИС.1

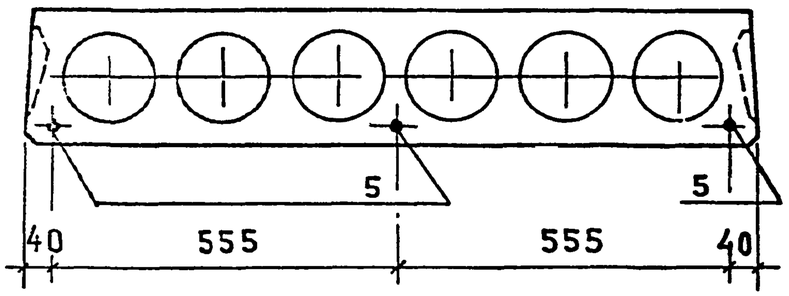

Рис.5

ОСТАЛЬНОЕ-СМ. РИС.1

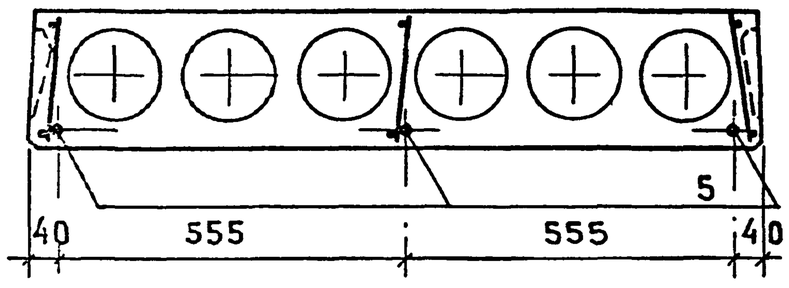

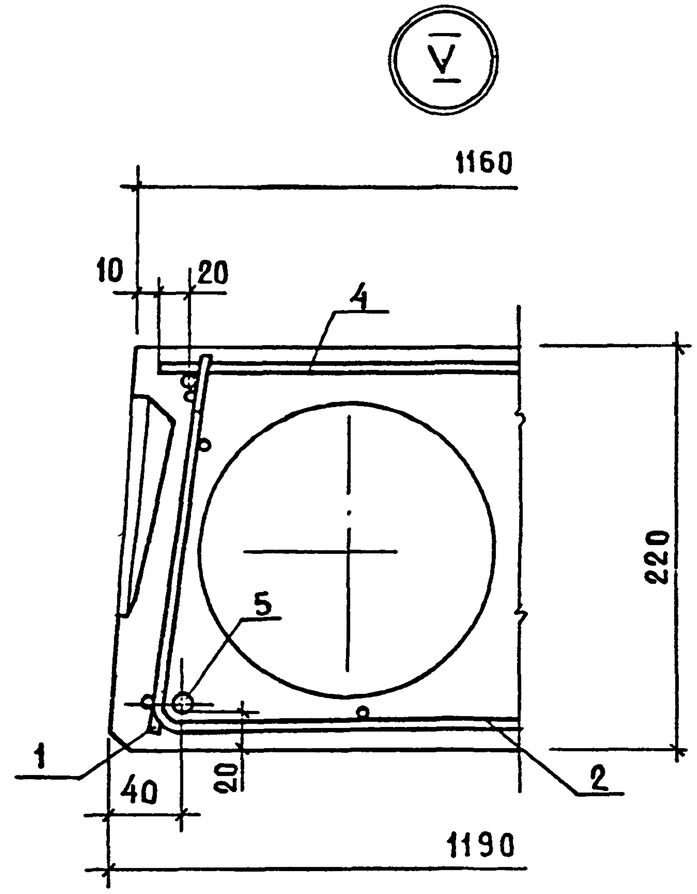

Формат	Зона	Позиц	Обозначение	Наименование	Количество на исполнение 1.141-1.63 400 —															Примечан.
					-	01	02	03	04	05	06	07	08	09	10	11	12	13	14	
				Документация																
			1.141-1.63 400 СБ	Сборочный чертеж	×	×	×	×	×	×	×	×	×	×	×	×	×	×	×	
			1.141-1.63 100 СБ	Сборочный чертеж	×	×	×	×	×	×	×	×	×	×	×	×	×	×	×	
			1.141-1.63 000 ТО	Техническое описание	×	×	×	×	×	×	×	×	×	×	×	×	×	×	×	
			1.141-1.63 000 ВМС	Ведомость расхода стали																
				на элемент	×	×	×	×	×	×	×	×	×	×	×	×	×	×	×	
				Сборочные единицы																
А4		1	1.141-1.63 110	Каркас КР1	8	8	8													
			-01	Каркас КР2				8	8		8	8								
			-02	Каркас КР3						8										
А4		1	1.141-1.63 120	Каркас КР4									8			8	6			
			-01	Каркас КР5										6	6			6	6	
А4		2	1.141-1.63 130-03	Сетка С4	2	2	2	2	2	2	2	2	2	2	2	2	2	2	2	
А4		4	1.141-1.63 410	Сетка С24	1						1					1			1	
			-01	Сетка С25		1						1					1			
			-02	Сетка С26			1						1					1		
			-03	Сетка С27				1						1						
			-04	Сетка С28					1						1					
			-05	Сетка С29						1										

Нач.отд 24	Росинский	
Гл инж отд	Первушин	
Гл конст отд	Пальман	
Гл инж пр	Лиханская	
Провер	Лиханская	
Разраб	Боброва	

1.141-1.63 400

Панель перекрытия многопустотная шириной 990 мм

Стадия	Лист	Листов
Р	1	2

ЦНИИЭП жилища

Формат	Зона	Позиц	Обозначение	Наименование	Количество на исполнение 1.141-1.63 400-																Приме
					-	01	02	03	04	05	06	07	08	09	10	11	12	13	14		
				Детали																	
А4		5	1.141-1.63 101	Стержень Т1	1																
			-01	Стержень Т2	3						1					1					
			-02	Стержень Т3							3					2			3		
			-04	Стержень Т5		2															
			-05	Стержень Т6		2						4					3				
			-06	Стержень Т7			1						1								
			-07	Стержень Т8			3						2					3			
			-09	Стержень Т10				4						3							
			-10	Стержень Т11					1												
			-11	Стержень Т12					2						3						
			-13	Стержень Т14						3											
А4		6	1.141-1.63 301	Петля П1	4	4	4	4	4	4	4	4	4	4	4	4	4	4	4		
				Материал																	
				Бетон марки М200	0,73	0,69	0,66	0,63	0,59	0,56	0,73	0,69	0,66	0,63	0,59	0,73	0,69	0,66	0,73		$м^3$

Рис.1

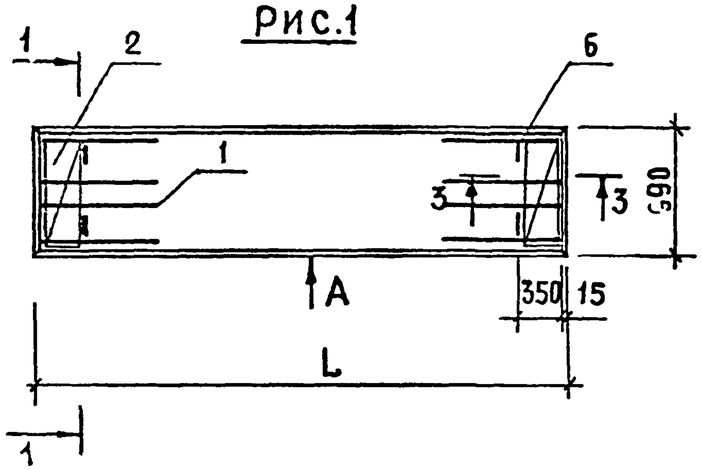

1-1

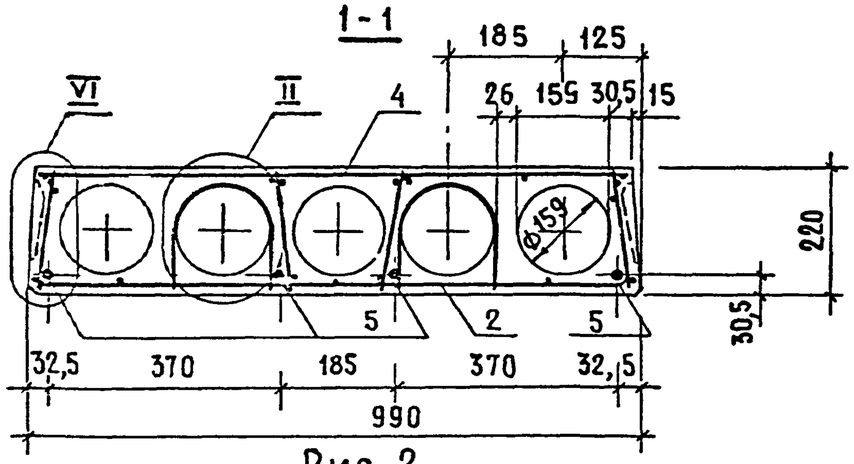

Рис. 2

ОСТАЛЬНОЕ - СМ. РИС.1

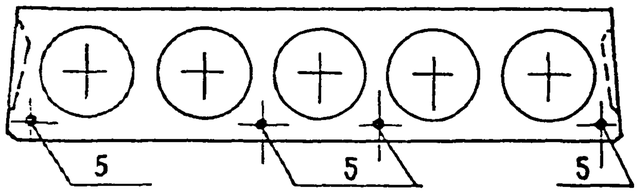

Рис.3

ОСТАЛЬНОЕ - СМ.РИС.1

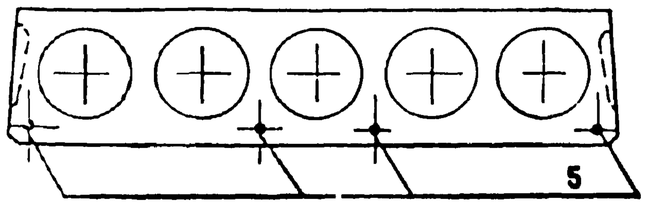

Обозначение	Марка	Рис	L, мм	Масса, кг
1.141-1.63 400	ПК 63.10 – 8 АтVТ	1	6280	1825
–01	ПК 60.10 – 8 АтVТ	2	5980	1725
–02	ПК 57.10 – 8 АтVТ	1	5680	1650
–03	ПК 54.10 – 8 АтVТ	3	5380	1575
–04	ПК 51.10 – 8 АтVТ	4	5080	1475
–05	ПК 48.10 – 8 АтVТ	5	4780	1400
–06	ПК 63.10 – 6 АтVТ	1	6280	1825
–07	ПК 60.10 – 6 АтVТ	3	5980	1725
–08	ПК 57.10 – 6 АтVТ	4	5680	1650
–09	ПК 54.10 – 6 АтVТ	6	5380	1575
–10	ПК 51.10 – 6 АтVТ	6	5080	1475
–11	ПК 63.10 – 4 АтVТ	4	6280	1825
–12	ПК 60.10 – 4 АтVТ	6	5980	1725
–13	ПК 57.10 – 4 АтVТ	6	5680	1650
–14	ПК 63.10 – 3 АтVТ	6	6280	1825

Вид А, сечение 2-2 и узел II см. 1.141-1.63 100 СБ

400343-01 44

Нач отд 24	Росинский		
Гл инж отд	Первушин		
Гл конст от	Пальман		
Гл инж пр	Лиханская		
Провер	Лиханская		

1.141-1.63 400 СБ

Панель перекрытия многопустотная шириной 990 мм
Сборочный чертеж

Стадия	Масса	Масштаб
Р	см. табл.	
Лист 1	Листов 2	

ЦНИИЭП жилища

Рис. 4
ОСТАЛЬНОЕ- СМ. РИС. 1

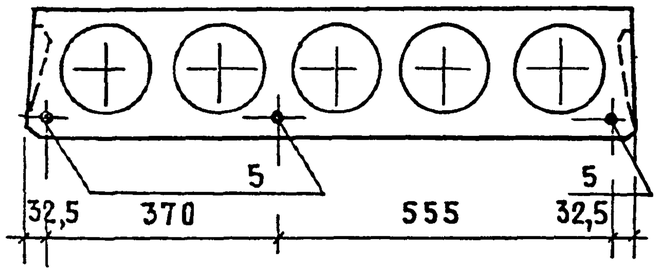

Рис. 5
ОСТАЛЬНОЕ - СМ. РИС. 1

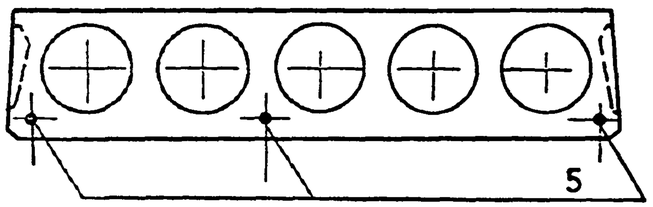

Рис. 6
ОСТАЛЬНОЕ- СМ. РИС. 1

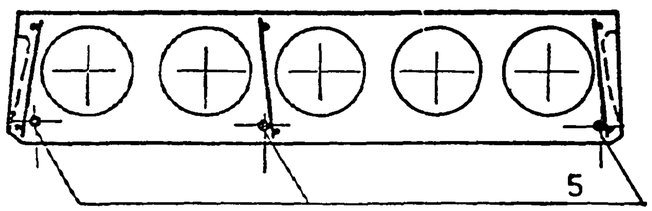

VI

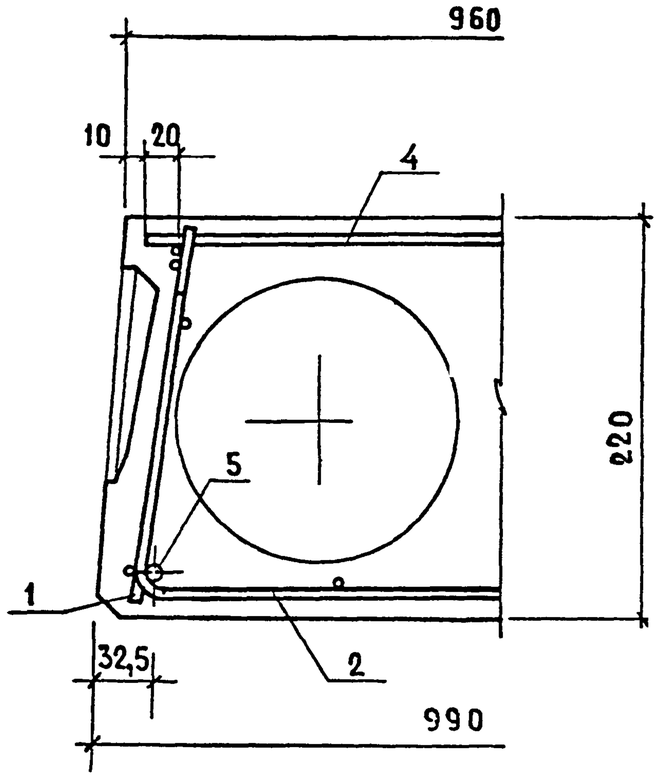

Формат	Зона	Позиц.	Обозначение	Наименование	Кол.	Примеч.
				Документация		
			1.141-1.63 000ТО	Техническое описание		
				Переменные данные		
				для исполнений		
				1.141-1.63 110		
				Детали		
БЧ		1	1.141-1.63 111	⌀5 ВрI ГОСТ 6727-80; ℓ=1020	1	0,15 кг
БЧ		2	1.141-1.63 112	⌀4 ВрI ГОСТ 6727-80; ℓ=1020	1	0,09 кг
БЧ		3	1.141-1.63 113	⌀4 ВрI ГОСТ 6727-80; ℓ=205	11	0,02 кг
				1.141-1.63 110-01		
				Детали		
БЧ		1	1.141-1.63 112	⌀4 ВрI ГОСТ 6727-80; ℓ=1020	1	0,09 кг
БЧ		2	1.141-1.63 114	⌀3 ВрI ГОСТ 6727-80; ℓ=1020	1	0,05 кг
БЧ		3	1.141-1.63 115	⌀3 ВрI ГОСТ 6727-80; ℓ=205	11	0,01 кг
				1.141-1.63 110-02		
				Детали		
БЧ		2	1.141-1.63 114	⌀3 ВрI ГОСТ 6727-80; ℓ=1020	2	0,05 кг
БЧ		3	1.141-1.63 115	⌀3 ВрI ГОСТ 6727-80; ℓ=205	11	0,01 кг

Рис.1

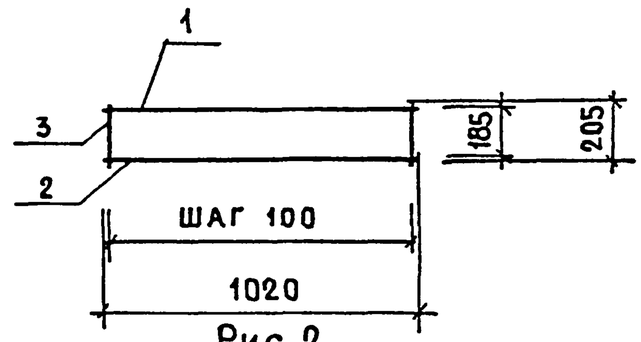

Рис.2

ОСТАЛЬНОЕ - СМ. РИС.1

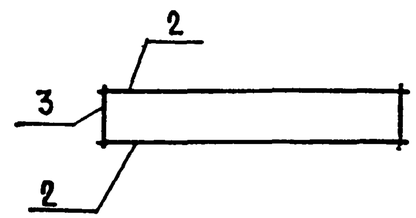

Обозначение	Марка	Рис.	Масса, кг
1.141-1.63 110	КР1	1	0,46
-01	КР2	1	0,25
-02	КР3	2	0,21

Инв.№ подл. | Подпись и дата | Взам.инв.№

400343-01 46

Нач.отд.24	Росинский	
Гл.инж.отд.	Первушин	
Гл.конс.отд.	Пальман	
Гл.инж.пр.	Лиханская	
Провер.	Лиханская	
Разраб.	Боброва	

1.141-1.63 110

Каркас (КР1...КР3)

Стадия	Лист	Листов
Р		1

ЦНИИЭП жилища

Нач.отд.24	Росинский	
Гл.инж.отд.	Первушин	
Гл.конс.отд.	Пальман	
Гл.инж.пр.	Лиханская	
Провер.	Лиханская	
Разраб.	Боброва	

1.141-1.63 110 СБ

Каркас (КР1...КР3)
Сборочный чертеж

Стадия	Масса	Масштаб
Р	см. табл.	

Лист | Листов 1

ЦНИИЭП жилища

Формат	Зона	Позиция	Обозначение	Наименование	Кол.	Примеч.
				Документация		
			1.141-1.63 ООО ТО	Техническое описание		
				Переменные данные		
				для исполнений		
				1.141-1.63 120		
				Детали		
БЧ		1	1.141-1.63 121	ф4 ВрI ГОСТ 6727-80; ℓ=840	1	0,08 кг
БЧ		2	1.141-1.63 122	ф3 ВрI ГОСТ 6727-80; ℓ=840	1	0,04 кг
БЧ		3	1.141-1.63 115	ф3 ВрI ГОСТ 6727-80; ℓ=205	3	0,01 кг
				1.141-1.63 120-01		
				Детали		
БЧ		2	1.141-1.63 122	ф3 ВрI ГОСТ 6727-80; ℓ=840	2	0,04 кг
БЧ		3	1.141-1.63 115	ф3 ВрI ГОСТ 6727-80; ℓ=205	3	0,01 кг

Нач.отд.24	Росинский		1.141-1.63 120
Гл.инж.отд.	Первушин		Каркас (КР4... КР5)
Гл.конст.отд.	Пальман		Стадия: Р; Лист: ; Листов: 1
Гл.инж.пр.	Лиханская		ЦНИИЭП жилища
Проверил	Лиханская		
Разработ.	Боброва		

Рис.1

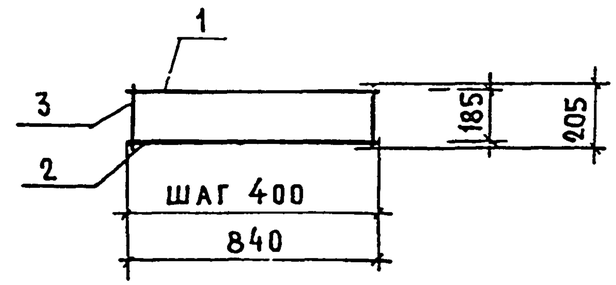

Рис.2

ОСТАЛЬНОЕ - СМ. РИС.1

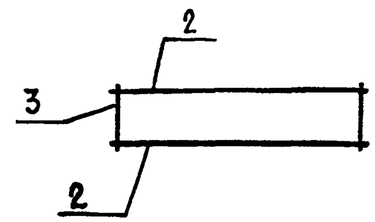

Обозначение	Марка	Рис.	Масса, кг
1.141-1.63 120	КР4	1	0,15
-01	КР5	2	0,11

400343-01 47

Инв.№ подл. | Подпись и дата | Взам.инв.№

Нач.отд.24	Росинский		1.141-1.63 120 СБ
Гл.инж.от	Первушин		Каркас (КР4...КР5) Сборочный чертеж
Гл.конс.от	Пальман		Стадия: Р; Масса: см. табл.; Масштаб:
Гл.инж.пр	Лиханская		Лист; Листов 1
Провер	Лиханская		ЦНИИЭП жилища
Разраб	Боброва		

Формат	Зона	Позиц.	Обозначение	Наименование	Кол.	Примеч.
				Документация		
			1.141-1.63 ПОЗ ТО	Техническое описание		
				Переменные данные		
				для исполнений		
				1.141-1.63 130		
				Детали		
Б4		1	1.141-1.63 131	ф4ВрI ГОСТ6727-80; ℓ=2080	5	0,19 кг
Б4		2	1.141-1.63 132	ф3ВрI ГОСТ6727-80; ℓ=300	8	0,02 кг
				1.141-1.63 130-01		
				Детали		
Б4		1	1.141-1.63 133	ф4ВрI ГОСТ6727-80; ℓ=1780	5	0,16 кг
Б4		2	1.141-1.63 132	ф3ВрI ГОСТ6727-80; ℓ=300	7	0,02 кг
				1.141-1.63 130-02		
				Детали		
Б4		1	1.141-1.63 134	ф4ВрI ГОСТ 6727-80; ℓ=1430	5	0,14 кг
Б4		1	1.141-1.63 132	ф3ВрI ГОСТ 6727-80; ℓ=300	5	0,02 кг
				1.141-1.63 130-03		
				Детали		
Б4		1	1.141-1.63 135	ф4ВрI ГОСТ 6727-80; ℓ=1280	5	0,12 кг
Б4		2	1.141-1.63 132	ф3ВрI ГОСТ 6727-80; ℓ=300	6	0,02 кг

Нач.отд.24	Росинский		1.141-1.63 130
Гл.инж.отд.	Первушин		Сетка (С1 ... С4)
Гл.конс.отд.	Пальман		Стадия: Р; Лист: ; Листов: 1
Гл.инж.пр.	Лиханская		ЦНИИЭП жилища
Проверил	Лиханская		
Разработ.	Боброва		

Рис.1

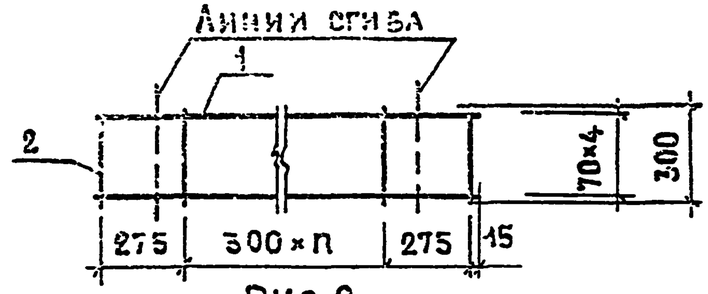

Рис.2

Остальное - см. рис.1

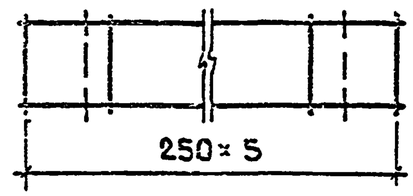

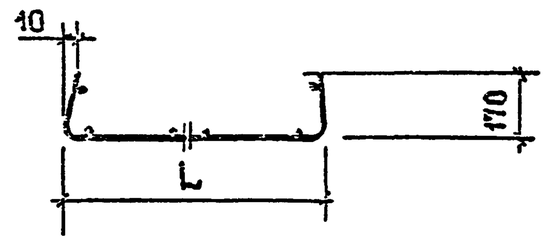

Обозначение	Марка	Рис.	L, мм	n	Масса, кг
1.141-1.63 130	С1	1	1740	5	1,11
-01	С2	1	1440	4	0,94
-02	С3	1	1140	3	0,82
-03	С4	2	940	-	0,72

Ц00343-01 48

Взам. инв. № | Подпись и дата

Нач.отд.24	Росинский		1.141-1.63 130 С5
Гл.инж.от	Первушин		Сетка (С1 ... С4) Сборочный чертеж
Гл.конс.от	Пальман		Стадия: Р; Масса: см. табл.; Масштаб:
Гл.инж.пр.	Лиханская		Лист ; Листов
Проверил	[illegible]		ЦНИИЭП жилища
Разраб.	[illegible]		

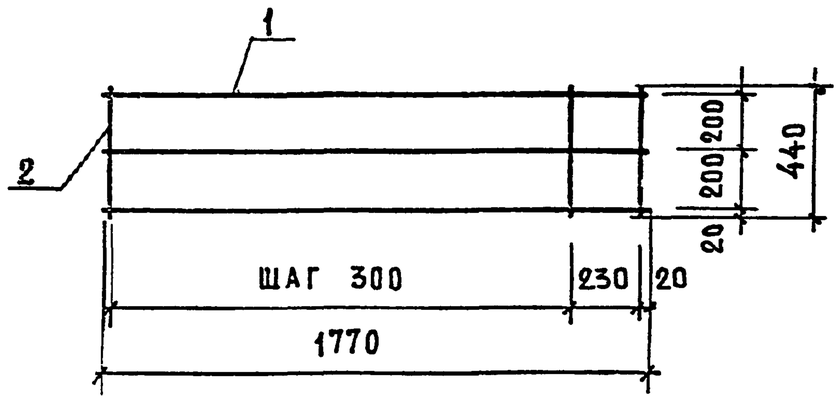

Формат	Зона	Позиция	Обозначение	Наименование	Кол.	Примеч.
				Документация		
			1.141-1.63 ООО ТО	Техническое описание		
				Детали		
				ф4 ВрI ГОСТ 6727-80		
Б4		1	1.141-1.63 141	ℓ=1770	3	0,16 кг
Б4		2	1.141-1.63 142	ℓ=440	7	0,04 кг

Нач.отд.	Росинский	
Гл.инж.отд.	Первушин	
Гл.конструктор	Гальман	
Гл.инж.пр.	Лихлинская	
	Лихлинская	
	Бобгоза	

1.141-1.63 140

Сетка С5

Стадия	Масса	Масштаб
Р	0,76	

Лист | Листов 1

ЦНИИЭП жилища

Формат А4

Зона	Позиц	Обозначение	Наименование	Колич. на исполнение 1.141-1.63 150										Примеч
				–	01	02	03	04	05					
			Детали											
			ф3ВрI ГОСТ 6727-80											
Б1	1	1.141.-1.63 151	ℓ= 6240	10										0,32 кг
		1.141-1.63 153	ℓ= 5940		10									0,31 кг
		1.141-1.63 154	ℓ= 5640			10								0,29 кг
		1.141-1.63 155	ℓ= 5340				10							0,28 кг
		1.141-1.63 156	ℓ= 5040					10						0,26 кг
		1.141-1.63 157	ℓ= 4740						10					0,25 кг
	2	1.141-1.63 152	ℓ= 1740	22	21	20	19	18	17					0,09 кг

Нач.отд.24	Росинский		02.84	1.141-1.63 150
Гл.инж.отд	Первушин		02.84	Сетка (С6...С11)
Гл.конст.от	Пальман		02.84	Стадия: Р; Лист: ; Листов: 1
Гл.инж.пр.	Лиханская		02.84	ЦНИИЭП жилища
Провер.	Лиханская		02.84	
Разработ	Боброва		02.84	Формат А4

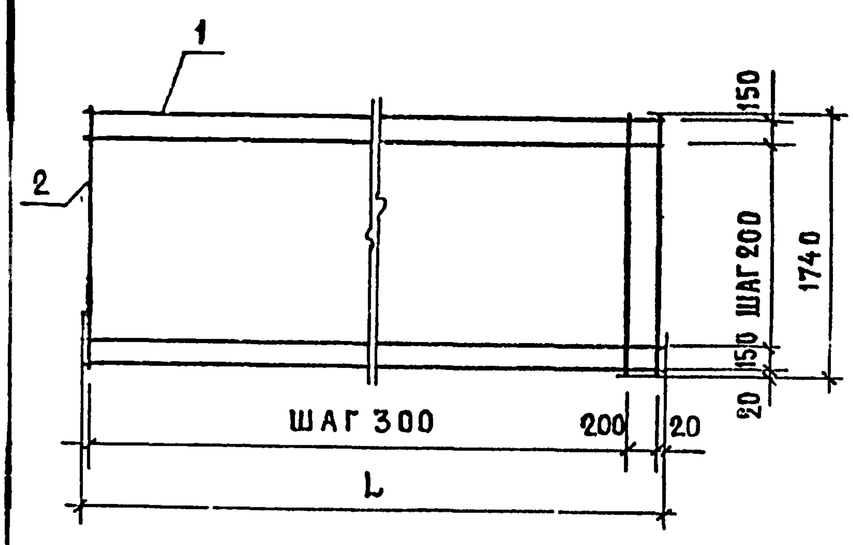

Обозначение	Марка	L, мм	h, шт.	Масса кг
1.141-1.63 150	С6	6240	20	5,18
– 01	С7	5940	19	4,99
– 02	С8	5640	18	4,70
– 03	С9	5340	17	4,51
– 04	С10	5040	16	4,22
– 05	С11	4740	15	4,03

Нач.отд.24	Росинский		02.84	1.141-1.63 150 СБ
Гл.инж.отд	Первушин		02.84	Сетка (С6...С11) Сборочный чертеж
Гл.конст.от	Пальман		02.84	Стадия: Р; Масса: см. табл.; Масштаб: ; Лист: ; Листов 1
Гл.инж.пр.	Лиханская		02.84	ЦНИИЭП жилища
Провер.	Лиханская		02.84	
Разработ	Боброва		02.84	Формат А4

ас 10-2ТЕ20П

Поз.	Позиц.	Обозначение	Наименование	Колич. на исполнение 1.141-1.63 210 —	01	02	03	04	05					Примеч.
			Детали											
			ФЗВрI ГОСТ 6727-80											
64	1	1.141-1.63 151	ℓ= 6240	8										0,32 кг
		1.141-1.63 153	ℓ= 5940		8									0,31 кг
		1.141-1.63 154	ℓ= 5640			8								0,29 кг
		1.141-1.63 155	ℓ= 5340				8							0,28 кг
		1.141-1.63 156	ℓ= 5040					8						0,26 кг
		1.141-1.63 157	ℓ= 4740						8					0,25 кг
64	2	1.141-1.63 211	ℓ= 1440	22	21	20	19	18	17					0,07 кг

				1.141-1.63 210			
Нач.отд.24	Росинский		02.84	Сетка (С12...С17)	Стадия	Лист	Листов
Гл.инж.отд	Первушин		02.84		Р		1
Гл.конст.от.	Пальман		02.84		ЦНИИЭП жилища		
Гл.инж.пр.	Лиханская		02.84				
Проверил	Лиханская		02.84				
Разработ.	Боброва		02.84				

Формат А4

Инв.№ подл.	Подпись и дата	Взамен инв.

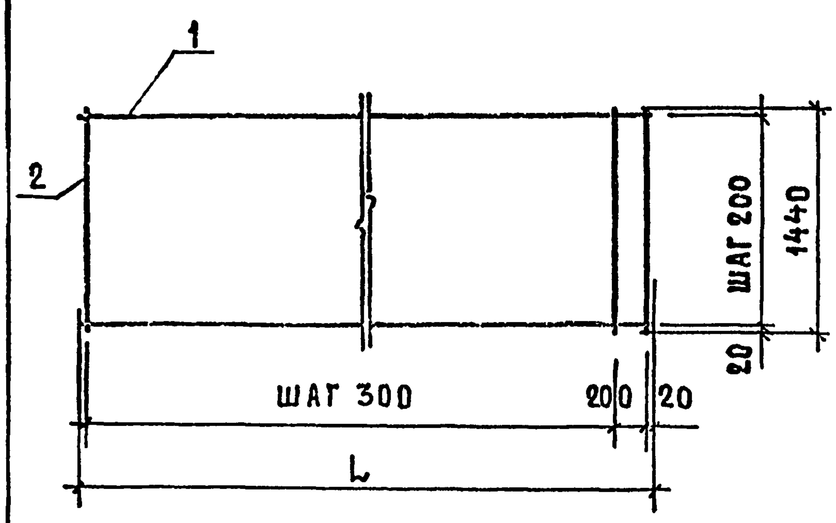

Обозначение	Марка	L, мм	h, шт	Масса, кг
1.141-1.63 210	С12	6240	20	4,10
-01	С13	5940	19	3,95
-02	С14	5640	18	3,72
-03	С15	5340	17	3,57
-04	С16	5040	16	3,34
-05	С17	4740	15	3,19

				1.141-1.63 210 СБ			
Нач.отд 24	Росинский		02.84	Сетка (С12...С17) Сборочный чертеж	Стадия	Масса	Масштаб
Гл.инж.отд	Первушин		02.84		Р	см. табл.	
Гл.конст.отд	Пальман		02.84		Лист	Листов 1	
Гл.инж.пр.	Лиханская		02.84		ЦНИИЭП жилища		
Провер.	Лиханская		02.04				
Разработ.	Боброва		02.84				

Формат А4

51 10-43001

			Обозначение	Наименование	Колич. на исполнение 1.141-1.63 310										Примеч.
					–	01	02	03	04	05					
				Детали											
				ф3ВрI ГОСТ6727-80											
Б4		1	1.141-1.63 151	ℓ= 6240	7										0,32 кг
			1.141-1.63 153	ℓ= 5940		7									0,31 кг
			1.141-1.63 154	ℓ= 5640			7								0,29 кг
			1.141-1.63 155	ℓ= 5340				7							0,28 кг
			1.141-1.63 156	ℓ= 5040					7						0,26 кг
			1.141-1.63 157	ℓ= 4740						7					0,25 кг
Б4		2	1.141-1.63 311	ℓ= 1140	22	21	20	19	18	17					0,06 кг

Нач.отд.24	Росинский		02.84	1.141-1.63 310
Гл.инж.отд	Первушин		02.84	Сетка (С18...С23)
Гл.конст.от.	Пальман		02.84	Стадия: Р; Лист: ; Листов: 1
Гл.инж.пр.	Лиханская		02.84	ЦНИИЭП жилища
Проверил	Лиханская		02.84	
Разработ.	Боброва		02.84	

Формат А4

Инв.№ подл.	Подпись и дата	Взамен инв.№

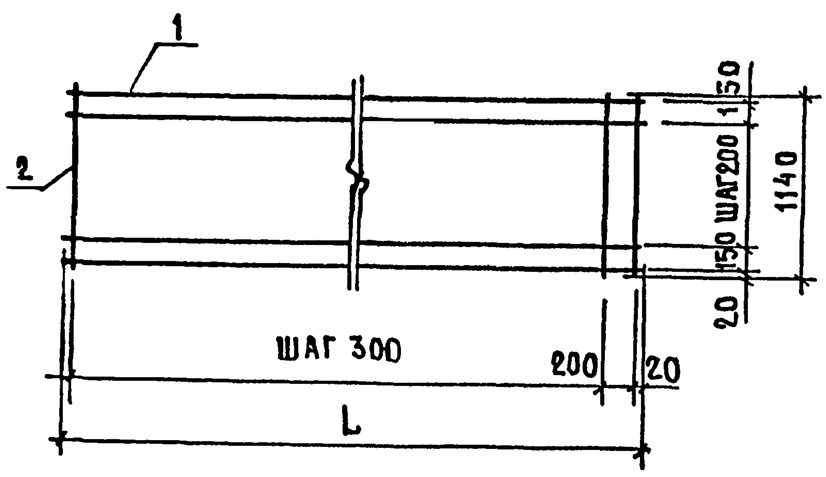

Обозначение	Марка	L, мм	n, шт	Масса кг
1.141-1.63 310	С18	6240	20	3,56
– 01	С19	5940	19	3,43
– 02	С20	5640	18	3,23
– 03	С21	5340	17	3,10
– 04	С22	5040	16	2,90
– 05	С23	4740	15	2,77

Нач.отд.24	Росинский		02.84	1.141-1.63 310 СБ
Гл.инж.отд	Первушин		02.84	Сетка (С18...С23) Сборочный чертеж
Гл.конст.от.	Пальман		02.84	Стадия: Р; Масса: см. табл.; Масштаб: ; Лист: ; Листов 1
Гл.инж.пр.	Лиханская		02.84	ЦНИИЭП жилища
Провер.	Лиханская		02.84	
Разраб.	Боброва		02.84	

Формат А4

Подпись и дата

Инв.№ подл. 52

Формат	Зона	Позиц.	Обозначение	Наименование	Колич на исполнение 1.141-1.63 410										Примеч.
					–	01	02	03	04	05					
				Детали											
				ф3 ВрI ГОСТ 6727-80											
Б4		1	1.141-1.63 151	ℓ= 6240	6										0,32 кг
			1.141-1.63 153	ℓ= 5940		6									0,31 кг
			1.141-1.63 154	ℓ= 5640			6								0,29 кг
			1.141-1.63 155	ℓ= 5340				6							0,28 кг
			1.141-1.63 156	ℓ= 5040					6						0,26 кг
			1.141-1.63 157	ℓ= 4740						6					0,25 кг
Б4		2	1.141-1.63 411	ℓ= 940	22	21	20	19	18	17					0,05 кг

Нач.отд.24	Росинский		02.84	1.141-1.63 410
Гл.инж.отд.	Первушин		02.84	Сетка (С24...С29)
Гл.конст.отд.	Пальман		02.84	Стадия: Р; Лист: ; Листов: 1
Гл.инж.пр.	Лиханская		02.84	ЦНИИЭП жилища
Проверил	Лиханская		02.84	
Разработ.	Боброва		02.84	

Формат А4

Инв.№ подл.	Подпись и дата	Взамен.инв.№

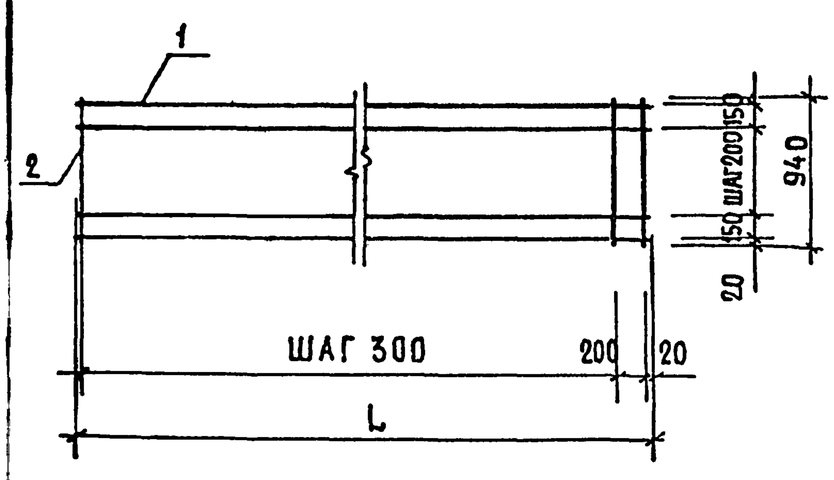

Обозначение.	Марка	L, мм	h, шт	Масса, кг
1.141-1.63 410	С24	6240	20	3,02
-01	С25	5940	19	2,91
-02	С26	5640	18	2,74
-03	С27	5340	17	2,63
-04	С28	5040	16	2,46
-05	С29	4740	15	2,35

Нач.отд.24	Росинский		02.84	1.141-1.63 410 СБ
Гл.инж.отд.	Первушин		02.84	Сетка (С24...С29) Сборочный чертеж
Гл.конст.отд.	Пальман		02.84	Стадия: Р; Масса: см. табл.; Масштаб: ; Лист: ; Листов: 1
Гл.инж.пр.	Лиханская		02.84	ЦНИИЭП жилища
Проверил	Лиханская		02.84	
Разработ.	Боброва		02.84	

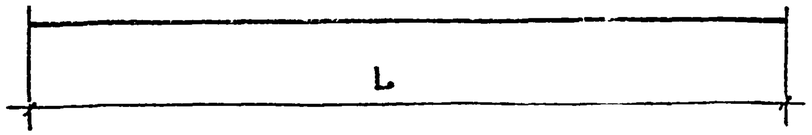

ОБОЗНАЧЕНИЕ	МАРКА	⌀ КЛАСС СТАЛИ, мм	L, мм	МАССА, кг	ПРИМЕЧАНИЕ
1.141-1.63 101	Т 1	⌀14АтV	6280	7,59	ГОСТ 10884-81
-01	Т 2	⌀12АтV	6280	5,58	ГОСТ 10884-81
-02	Т 3	⌀10АтV	6280	3,87	ГОСТ 10884-81
-03	Т 4	⌀14АтV	5980	7,22	ГОСТ 10884-81
-04	Т 5	⌀12АтV	5980	5,31	ГОСТ 10884-81
-05	Т6	⌀10АтV	5980	3,69	ГОСТ 10884-81
-06	Т7	⌀12АтV	5680	5,05	ГОСТ 10884-81
-07	Т8	⌀10АтV	5680	3,50	ГОСТ 10884-81
-08	Т9	⌀12АтV	5380	4,78	ГОСТ 10884-81
-09	Т10	⌀10АтV	5380	3,32	ГОСТ 10884-81
-10	Т11	⌀12АтV	5080	4,51	ГОСТ 10884-81
-11	Т12	⌀10АтV	5080	3,13	ГОСТ 10884-81
-12	Т13	⌀12АтV	4780	4,24	ГОСТ 10884-81
-13	Т14	⌀10АтV	4780	2,95	ГОСТ 10884-81

Нач.отд.24	Росинский		
Гл.инж.отд.	Первушин		
Гл.констр.	Пальман		
Гл.инж.пр.	Лиханская		
Гл.спец.	Лиханская		
Контролер			

1.141-1.63 101

СТЕРЖЕНЬ НАПРЯГАЕМЫЙ (Т1 ... Т14)

СТАДИЯ	МАССА	МАСШТАБ
Р	см. табл.	
Лист	Листов 1	

ЦНИИЭПжилища

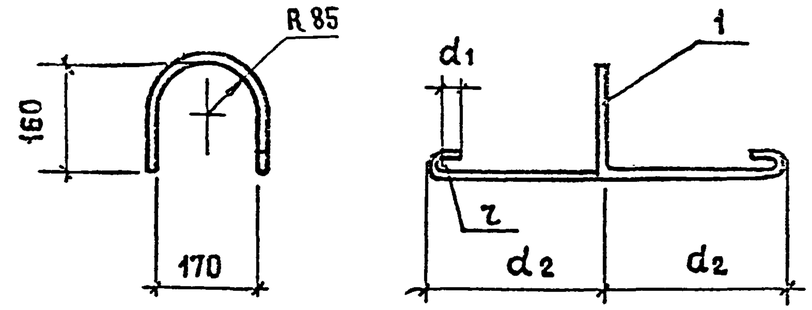

ОБОЗНАЧЕНИЕ	МАРКА	r, мм	d1, мм	d2, мм	МАССА кг
1.141-1.63 301	П1	20	30	275	0,70
-01	П2	20	30	275	1,05
-02	П3	30	50	325	1,61

Формат	Зона	Позиц.	ОБОЗНАЧЕНИЕ	НАИМЕНОВАНИЕ	КОЛ.	ПРИМЕЧ.
				Документация		
			1.141-1.63 000ТО	Техническое описание		
				Переменные данные		
				для исполнений		
				Детали		
		1.	1.141-1.63 301	⌀10 AI ГОСТ 5781-81; ℓ=1130	1	0,70 кг
			-01	⌀12 AI ГОСТ 5781-81; ℓ=1180	1	1,05 кг
			-02	⌀14 AI ГОСТ 5781-81; ℓ=1380	1	1,65 кг
			400343-01 54			

Взам. инв. № | Подпись и дата | Инв. № подл.

Нач.отд.24	Росинский	
Гл.инж.отд.	Первушин	
Гл.конс.от	Пальман	
Гл.инж.пр.	Лиханская	
Провер.	Лиханская	
Разраб.	Боброва	

1.141-1.63 301

ПЕТЛЯ (П1...П3)

СТАДИЯ	МАССА	МАСШТАБ
Р	см. табл.	
Лист	Листов 1	

ЦНИИЭПжилища

кг

Марка панели	Напрягаемая арматура: Арматурная сталь ГОСТ 10884-81, класс Ат-V, ф мм 10	12	14	Всего	Арматурные изделия: Арматурная сталь ГОСТ 6727-80, класс Вр-I, ф мм 3	4	5	Итого	Арматурная сталь ГОСТ 5781-82, класс А-I, ф мм 10	12	14	Итого	Всего	Общий расход
ПК 63.18 - 8АтVТ		11,16	30,36	41,52	5,50	6,38	1,80	13,68			6,68	6,68	20,36	61,88
ПК 60.18 - 8АтVТ		21,24	14,44	35,68	5,31	6,38	1,80	13,49		4,28		4,28	17,77	53,45
ПК 57.18 - 8АтVТ	7,0	20,20		27,20	5,02	6,38	1,80	13,20		4,28		4,28	17,48	44,68
ПК 54.18 - 8АтVТ	13,28	9,56		22,84	6,75	3,74		10,49		4,28		4,28	14,77	37,61
ПК 51.18 - 8АтVТ	18,78			18,78	6,46	3,74		10,20		4,28		4,28	14,48	33,26
ПК 48.18 - 8АтVТ	11,80	4,24		16,04	6,87	2,66		9,53		4,28		4,28	13,81	29,85
ПК 63.18 - 6АтVТ	7,74	22,32		30,06	7,42	3,74		11,16			6,68	6,68	17,84	47,90
ПК 60.18 - 6АтVТ	14,76	10,62		25,38	7,23	3,74		10,97		4,28		4,28	15,25	40,63
ПК 57.18 - 6АтVТ	21,0			21,00	5,86	3,62		9,48		4,28		4,28	13,76	34,76
ПК 54.18 - 6АтVТ	13,28	4,78		18,06	6,15	2,66		8,81		4,28		4,28	13,09	31,15
ПК 51.18 - 6АтVТ	15,65			15,65	5,86	2,66		8,52		4,28		4,28	12,80	28,45
ПК 48.18 - 6АтVТ	8,85	4,24		13,09	5,45	2,66		8,11		4,28		4,28	12,39	25,48
ПК 63.18 - 4АтVТ	23,22			23,22	6,34	3,62		9,96			6,68	6,68	16,64	39,86
ПК 60.18 - 4АтVТ	14,76	5,31		20,07	6,15	3,62		9,77		4,28		4,28	13,28	34,12
ПК 57.18 - 4АтVТ	17,50			17,50	6,34	2,66		9,00		4,28		4,28	13,28	30,78
ПК 54.18 - 4АтVТ	9,96	4,78		14,74	5,93	2,66		8,59		4,28		4,28	12,87	27,61

Подпись и дата | Взам.инв.№

Нач.отд.24	Росинский	
Гл.инж.отд.	Первушин	
Гл.констр.отд.	Пальман	
Гл.инж.пр.	Лиханская	
Проверил	Лиханская	
Разработ.	Боброва	

1.141-1.63 000 ВМС

Ведомость расхода стали на элемент

Стадия	Лист	Листов
Р	1	4

ЦНИИЭП жилища

Формат А3

кг

Марка панели	Напрягаемая арматура				Арматурные изделия									Общий расход
	Арматурная сталь ГОСТ 10884-81			Всего	Арматурная сталь ГОСТ 6727-80			Итого	Арматурная сталь ГОСТ 5781-82			Итого	Всего	
	Класс Ат-V				Класс Вр-I				Класс А-I					
	ф мм				ф мм				ф мм					
	10	12	14		3	4	5		10	12	14			
ПК 51.18 - 4АтVТ	12,52			12,52	5,42	2,66		8,08		4,28		4,28	12,36	24,88
ПК 48.18 - 4АтVТ	11,80			11,80	5,23	2,66		7,89		4,28		4,28	12,17	23,97
ПК 63.18 - 3АтVТ	19,35			19,35	6,82	2,66		9,48			6,68	6,68	16,16	35,51
ПК 60.18 - 3АтVТ	11,07	5,31		16,38	6,41	2,66		9,07		4,28		4,28	13,35	29,73
ПК 57.18 - 3АтVТ	14,0			14,00	5,90	2,66		8,56		4,28		4,28	12,84	26,84
ПК 54.18 - 3АтVТ	13,28			13,28	5,71	2,66		8,37		4,28		4,28	12,65	25,93
ПК 63.15 - 8АтVТ		33,48		33,48	4,38	4,70	1,50	10,58		4,28		4,28	14,86	48,34
ПК 60.15 - 8АтVТ		15,93	14,44	30,37	4,23	4,70	1,50	10,43		4,28		4,28	14,71	45,08
ПК 57.15 - 8АтVТ	7,0	15,15		22,15	4,00	4,70	1,50	10,20		4,28		4,28	14,48	36,63
ПК 54.15 - 8АтVТ	9,96	9,56		19,52	5,45	2,50		7,95		4,28		4,28	12,23	31,75
ПК 51.15 - 8АтVТ	15,65			15,65	5,22	2,50		7,72		4,28		4,28	12,00	27,65
ПК 48.15 - 8АтVТ	8,85	4,24		13,09	5,57	1,60		7,17		4,28		4,28	11,45	24,54
ПК 63.15 - 6АтVТ	3,87	22,32		26,19	5,98	2,50		8,48		4,28		4,28	12,76	38,95
ПК 60.15 - 6АтVТ	11,07	10,62		21,69	5,83	2,50		8,33		4,28		4,28	12,61	34,30
ПК 57.15 - 6АтVТ	17,50			17,50	4,70	2,40		7,10		4,28		4,28	11,38	28,88
ПК 54.15 - 6АтVТ	9,96	4,78		14,74	4,95	1,60		6,55		4,28		4,28	10,83	25,57
ПК 51.15 - 6АтVТ	12,52			12,52	4,72	1,60		6,32		4,28		4,28	10,60	23,12
ПК 48.15 - 6АтVТ	11,80			11,80	4,57	1,60		6,17		4,28		4,28	10,45	22,25
ПК 63.15 - 4АтVТ	19,35			19,35	5,08	2,40		7,48		4,28		4,28	11,76	31,11
ПК 60.15 - 4АтVТ	11,07	5,31		16,38	4,93	2,40		7,33		4,28		4,28	11,61	27,99

кг

Марка панели	Напрягаемая арматура				Арматурные изделия									Общий расход
	Арматурная сталь ГОСТ 10884-81			Всего	Арматурная сталь ГОСТ 6727-80				Арматурная сталь ГОСТ 5781-82				Всего	
	Класс Ат-V				Класс Вр-I			Итого	Класс А-I			Итого		
	ф мм				ф мм				ф мм					
	10	12	14		3	4	5		10	12	14			
ПК 57.15 – 4АтVТ	14,0			14,0	5,10	1,60		6,70		4,28		4,28	10,98	24,98
ПК 54.15 – 4АтVТ	13,28			13,28	4,95	1,60		6,55		4,28		4,28	10,83	24,11
ПК 63.15 – 3АтVТ	15,48			15,48	5,48	1,60		7,08		4,28		4,28	11,36	26,84
ПК 60.15 – 3АтVТ	14,76			14,76	5,33	1,60		6,93		4,28		4,28	11,21	25,97
ПК 63.12 – 8АтVТ		5,58	22,77	28,35	3,80	3,88	1,20	8,88		4,28		4,28	13,16	41,51
ПК 60.12 – 8АтVТ		15,93	7,22	23,15	3,67	3,88	1,20	8,75		4,28		4,28	13,03	36,18
ПК 57.12 – 8АтVТ	17,50			17,50	3,47	3,88	1,20	8,55	2,72			2,72	11,27	28,77
ПК 54.12 – 8АтVТ	9,96	4,78		14,74	4,62	2,12		6,74	2,72			2,72	9,46	24,20
ПК 51.12 – 8АтVТ	12,52			12,52	4,42	2,12		6,54	2,72			2,72	9,26	21,78
ПК 48.12 – 8АтVТ	5,90	4,24		10,14	4,69	1,40		6,09	2,72			2,72	8,81	18,95
ПК 63.12 – 6АтVТ	3,87	16,74		20,61	5,08	2,12		7,20		4,28		4,28	11,48	32,09
ПК 60.12 – 6АтVТ	7,38	10,62		18,00	4,95	2,12		7,07		4,28		4,28	11,35	29,35
ПК 57.12 – 6АтVТ	14,00			14,00	4,03	2,04		6,07	2,72			2,72	8,79	22,79
ПК 54.12 – 6АтVТ	13,28			13,28	4,22	1,40		5,62	2,72			2,72	8,34	21,62
ПК 51.12 – 6АтVТ	6,26	4,51		10,77	4,02	1,40		5,42	2,72			2,72	8,14	18,91
ПК 48.12 – 6АтVТ	8,85			8,85	3,67	1,40		5,07	2,72			2,72	7,79	16,64
ПК 63.12 – 4АтVТ	15,48			15,48	4,36	2,04		6,40		4,28		4,28	10,68	26,16
ПК 60.12 – 4АтVТ	14,76			14,76	4,23	2,04		6,27		4,28		4,28	10,55	25,31
ПК 57.12 – 4АтVТ	7,00	5,05		12,05	4,35	1,40		5,75	2,72			2,72	8,47	20,52
ПК 54.12 – 4АтVТ	9,96			9,96	4,00	1,40		5,40	2,72			2,72	8,12	18,08

Инв.№ подл. | Подпись и дата | Взам.инв.№

кг

Марка панели	Напрягаемая арматура				Арматурные изделия									Общий расход
	Арматурная сталь ГОСТ 10884-81			всего	Арматурная сталь ГОСТ 6727-80			итого	Арматурная сталь ГОСТ 5781-82			итого	всего	
	Класс Ат-V				Класс Вр-I				Класс А-I					
	ф мм				ф мм				ф мм					
	10	12	14		3	4	5		10	12	14			
ПК 51.12 – 4АтVТ	9,39			9,39	3,80	1,40		5,20	2,72			2,72	7,92	17,31
ПК 63.12 – 3АтVТ	7,74	5,58		13,32	4,68	1,40		6,08		4,28		4,28	10,36	23,68
ПК 60.12 – 3АтVТ	11,07			11,07	4,33	1,40		5,73		4,28		4,28	10,01	21,08
ПК 57.12 – 3АтVТ	10,50			10,50	4,13	1,40		5,53	2,72			2,72	8,25	18,75
ПК 63.10 – 8АтVТ		16,74	7,59	24,33	3,26	3,68	1,20	8,14	2,72			2,72	10,86	35,19
ПК 60.10 – 8АтVТ	7,38	10,62		18,00	3,15	3,68	1,20	8,03	2,72			2,72	10,75	28,75
ПК 57.10 – 8АтVТ	10,50	5,05		15,55	2,98	3,68	1,20	7,86	2,72			2,72	10,58	26,13
ПК 54.10 – 8АтVТ	13,28			13,28	4,15	1,92		6,07	2,72			2,72	8,79	22,07
ПК 51.10 – 8АтVТ	6,26	4,51		10,77	3,98	1,92		5,90	2,72			2,72	8,62	19,39
ПК 48.10 – 8АтVТ	8,85			8,85	4,27	1,20		5,47	2,72			2,72	8,19	17,04
ПК 63.10 – 6АтVТ	11,61	5,58		17,19	4,54	1,92		6,46	2,72			2,72	9,18	26,37
ПК 60.10 – 6АтVТ	14,76			14,76	4,43	1,92		6,35	2,72			2,72	9,07	23,83
ПК 57.10 – 6АтVТ	7,00	5,05		12,05	3,54	1,84		5,38	2,72			2,72	8,10	20,15
ПК 54.10 – 6АтVТ	9,96			9,96	3,53	1,20		4,73	2,72			2,72	7,45	17,41
ПК 51.10 – 6АтVТ	9,39			9,39	3,36	1,20		4,56	2,72			2,72	7,28	16,67
ПК 63.10 – 4АтVТ	7,74	5,58		13,32	3,82	1,84		5,66	2,72			2,72	8,38	21,70
ПК 60.10 – 4АтVТ	11,07			11,07	3,57	1,68		5,25	2,72			2,72	7,97	19,04
ПК 57.10 – 4АтVТ	10,50			10,50	3,64	1,20		4,84	2,72			2,72	7,56	18,06
ПК 63.10 – 3АтVТ	11,61			11,61	3,92	1,20		5,12	2,72			2,72	7,84	19,45